2-osiowa naczepa wywrotka stalowa ze skrzynią segmentową – rozstaw osi 1.810 mm

Produktvorteile und Optionals

 Korzystna cenowo alternatywa dla nadwozia wywrotki na 4-osiowym samochodzie ciężarowym Elastyczność dzięki wymienności ciągnika siodłowego Stabilna i odporna na skręcanie konstrukcja podwozia z dodatkowymi rurami odpornymi na skręcanie Najlepsza możliwa stabilność dzięki automatycznemu urządzeniu do opuszczania wywrotki Chromowany na twardo, wysokiej jakości przedni siłownik przechyłu Najlepsza możliwa ochrona przed uderzeniami i zużyciem dzięki specjalnie kantowanej skrzyni ładunkowej ze stali Optymalny rozkład obciążenia dzięki pochyłej ścianie przedniej Podest stojący na ścianie przedniej do obsługi plandeki rolkowej Montaż osi znanych producentów jak SAF czy BPW OPCJONALNIE: leżąca na zewnątrz tylna ściana - dzięki temu zapewniona większa pojemność ładunkowa OPCJONALNIE: stalowa skrzynia segmentowa typu lekkiego o grubości dna 4 mm i grubości ścianek 3 mm - korzyścią jest większa ładowność o ok. 300 kg OPCJONALNIE: specjalna wahliwa ściana tylna do bardzo dużego otworu z wpuszczonym łożyskami i automatycznym uruchamianiem hydraulicznym OPCJONALNIE: dach rolkowy - może być obsługiwany ręcznie lub elektrycznym pilotem zdalnego sterowania

Fahrzeugdetails

NAZWA TYPU

2-OSIOWA NACZEPA WYWROTKA STALOWA ZE SKRZYNIĄ SEGMENTOWĄ - ROZSTAW OSI 1 810 MM do transportu tłucznia, ziemi z wykopów itp. na placu budowy

MASY

Całkowita masa zestawu (dop.) 38 t Masa całkowita (techn.) 32 t Obciążenie zespołu osi (techn.) 20 t Obciążenie siodła (techn.) 12 t Ładowność ok. 24 - 25 t Masa własna ok. 5,6 t

WYMIARY

Długość wewnętrzna skrzyni wywrotki ok. 6 500 mm Szerokość wewnętrzna skrzyni wywrotki ok. 2 330 mm Wysokość wewnętrzna skrzyni wywrotki ok. 1 470 mm = pojemność ładunkowa ok. 20,5 m^3 Szerokość całkowita 2 550 mm Wysokość załadunku bez obciążenia ok. 250 mm nad sprzęgiem siodłowym

RAMA

Spawana konstrukcja ramy ze stali Naxtra = konstrukcja lekka Wymienny czop

królewski 2"

PODWOZIE

Zawieszenie pneumatyczne z automatycznym urządzeniem do opuszczania wyłącznikiem indukcyjnym i blokadą opuszczania pokrętłem na naczepie siodłowej Agregat zawieszenia pneumatycznego z niskoobsługowymi osiami z hamulcami bębnowymi, osie sztywne 2 x 10 t, rozstaw osi 1 810 mm Hamulec krzywkowy S 420/200 mm, automatyczny nastawiacz przekładni hamulcowej Oś przednia automatycznie podnoszona = podnosi i opuszcza się w zależności od ciężaru i dodatkowo z opuszczaniem wymuszonym wraz ze zintegrowanym wspomaganiem rozruchu z ograniczeniem prędkości do uruchamiania przyciskiem w kabinie kierowcy (bez instalacji przycisku z naszej strony) Ogumienie: 4 szt. 425/65 R 22,5,165 K, do wyboru przez producenta naczepy 4 szt. stalowe obręcze 14,00 x 22,5, 10 otworów, bez przetłoczenia, srebrne

URZĄDZENIE CIĘGŁOWE

UKŁAD HAMULCOWY

Układ hamulcowy zgodny z dyrektywą WE 71/320 lub ECE R13 Hamulec dwuprzewodowy Hamulec postojowy sprężynowy Elektroniczny układ hamulcowy EBS Wabco 2S2M = jedna oś sensorowana RSS - system stabilizacji jazdy Stalowy zbiornik powietrza

PODŁOGA

BUDOWA KŁONIC

WYPOSAŻENIE ELEKTRYCZNE

Instalacja oświetleniowa 24 V zgodnie z dyrektywą 76/756/EWG 2 tylne światła siedmiokomorowe Boczne światła obrysowe LED 2 światła pozycyjne 2 światła obrysowe 2 gniazda 7-biegunowe i 1 gniazdo 15-biegunowe

LAKIEROWANIE

Czyszczenie granulatem stalowym, gruntowanie pyłem cynkowym i lakierowanie natryskowe 2-składnikowym lakierem akrylowym do pojazdów użytkowych (według palety kolorów RAL lub w kolorze standardowym samochodu ciężarowego, ciągnika siodłowego) Części z tworzyw sztucznych i cynkowane ogniowo nielakierowane, elementy zamontowane i wmontowane lakierowane proszkowo na czarno Po obu stronach odblaskowe oznakowanie konturowe na całej długości oraz z tyłu wg ECE 48 (standardowo z boku białe, z tyłu czerwone)

OSPRZĘT

Oznakowanie tyłu według normy ECE

ELEMENTY ZAMONTOWANE

Klin(y) pod koła według przepisów Tłumik hałasu = gumowe podkładki Aluminiowa trapezowa osłona przeciwnajazdowa, składana, nielakierowana Błotniki z tworzywa sztucznego na pojedyncze koła z chlapaczami według przepisów

KŁONICE

Impressionen

Ściana przednia pod kątem z chromowanym na twardo, wysokiej jakości przednim siłownikiem przechyłu

2-osiowa naczepa siodłowa wywrotka stalowa ze skrzynią segmentową - rozstaw osi 1 810 mm

Osie o rozstawie 1 810 mm

OPCJONALNIE: leżąca na zewnątrz tylna ściana - dzięki temu zapewniona większa pojemność ładunkowa

Tylna ściana = ściana wahliwa z wpuszczonymi łożyskami i automatycznym mechanicznym centralnym zamknięciem 2-hakowym

OPCJONALNIE: specjalna wahliwa ściana tylna do bardzo dużego otworu z wpuszczonym łożyskami i automatycznym uruchamianiem hydraulicznym

Aluminiowa osłona przeciwnajazdowa, trapezowa, składana

Stabilna i odporna na skręcanie konstrukcja podwozia z dodatkowymi rurami odpornymi na skręcanie

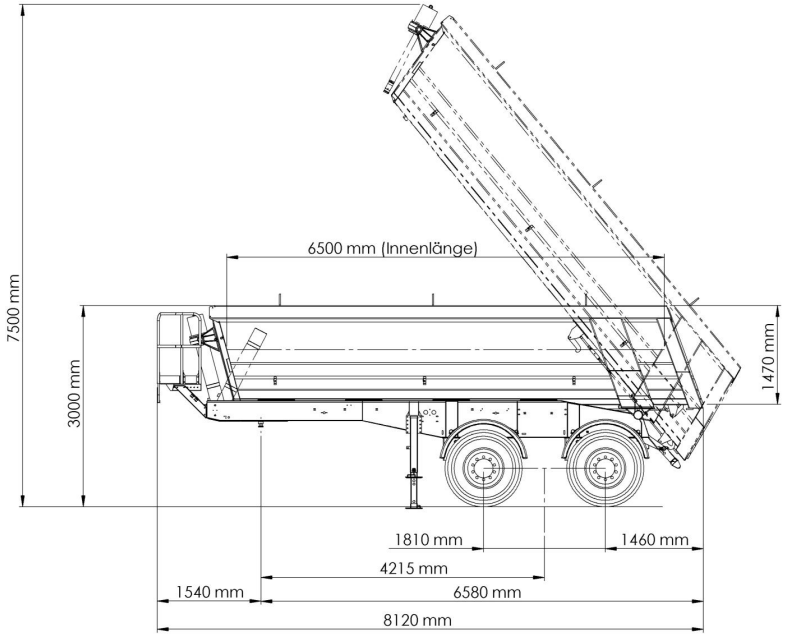
6500 mm (Innenlänge)
7500 mm
3000 mm
1470 mm
1810 mm
1460 mm
4215 mm
1540 mm
6580 mm
8120 mm