3-tengelyes-acél-szegmentívű félpótkocsi

Produktvorteile und Optionals

? Stabil és csavarodásálló alvázkonstrukció, torzióscsövekkel kiegészítve
? Lehető legjobb stabilitás az automata süllyesztő üzemmódnak köszönhetően
? Magas minőségű, krómozott munkahenger
? Lehető legjobb ütés- és kopásállóság a különlegesen sarkított puttonynak köszönhetően
? Optimális teherelosztás a ferdén elhelyezett mellfalnak köszönhetően
? Kezelőkarzat a mellfalon a ponyva kezeléséhez
? Neves gyártók tengelyeinek beépítése mint a SAF vagy BPW
? OPCIONÁLIS: választható puttonyméret a különböző térfogatú áruk szállítására
? OPCIONÁLIS: könnyű építésű-acél-szegmentívű puttony, 4 mm vastag padlóval és 3 mm vastag oldalakkal - raksúlyelőny ca. 300 kg
? OPCIONÁLIS: kívülre záródó hátfal - biztosítva a nagyobb térfogatot
? OPCIONÁLIS: különleges kibillenő hátfal a kivételesen magas nyíláshoz, süllyesztett csapágyazással és auto-hidraulikus kezeléssel
? OPCIONÁLIS: terméskőszállító kivitel, megnövelt padló- és falvastagság
? OPCIONÁLIS: rolós tetőszerkezet - manuális vagy elektromos távvezérléssel kezelhető

Fahrzeugdetails

PUTTONY

Komplett acélputtony (beleértve a mell- és hátfalat illetve a felső peremet) Hardoxból, erősített felső peremmel, padló 5 mm, oldalfalak 4 mm vastagok Mell- és hátfal döntve elhelyezve, tekerőponyvához alkalmas Kibillenő hátfal, süllyesztett csapágyazással és kéthorgos automatikus mechanikus központizárral Hátul rögzített surrantó = padlólemezzel egy darabból (szabad magasság hátul ca. 600 mm felbillentett állapotban) Acél kezelőállvány az alvázon, alumínium lábazati ráccsal, védőkorláttal és fellépővel

ELEKTROMOS RENDSZER

24 Volt-os elektromos rendszer a 76/756/EGK irányelv szerint 2 db hétkamrás hátsó lámpatest az aláfutásgátlóban Oldalsó helyzetjelző LED lámpák 2 db első helyzetjelző lámpa 2 db hátsó helyzetjelző lámpa 2 db 7- és 1 db 15-pólusú elektromos csatlakozó aljzatok

TÍPUSJELÖLÉSÉT

3-TENGELYES, HÁTRABILLENŐ FÉLPÓTKOCSI SZEGMENTÍVŰ ACÉL PUTTONNYAL sóder, föld és hasonló ömlesztett árukhoz építési forgalomra

TÖMEGEK

A járműszerelvény megengedett össztömege: 40 tonna Műszakilag megengedett össztömeg: 39 tonna Műszakilag megengedett tengelycsoport terhelés: 27 tonna Műszakilag megengedett nyeregterhelés: 12 tonna Terhelhetőség: ca. 27 tonna Saját tömeg: ca. 6 tonna

MÉRETEK

Puttony belső hosszúság: ca. 7.350 mm Puttony belső szélesség: ca. 2.330 mm Puttony belső magasság: ca. 1.470 mm = ca. 24 m³ raktérfogat Teljes szélesség: 2.550 mm Rakfelület magasság terheletlenül: ca. 250 mm a nyeregszerkezet fölött

ALVÁZ

Hegesztett Naxtra-acél konstrukció tömegoptimalizált könnyű építési móddal Cserélhető 2"-os királycsap

FUTÓMŰ

Légrugózás, induktívkapcsolós automatikusan süllyesztő üzemmóddal, valamint forgó kapcsoló a süllyesztés megakadályozásához Légrugós futóműaggregát karbantartásszegény tárcsafékekkel, ø 430 mm, Off-Road-kivitelben, 3 x 9 tonna, tengelytáv 2 x 1.310 mm Első tengely automatikusan emelhető = önműködően emel és süllyeszt a terhelés függvényében, kényszersü llyesztéssel és sebességfüggő elindulássegítővel kiegészítve, melyeket a vezetőfülkébe beépített nyomógombbal lehet működtetni (nyomógomb beépítés külön felárért kérhető) Kerekek: 6 db 385/65 R 22,5 160J gumiabroncs, márka a gyártómű választása szerint 6 db 11,75 x 22,5, 10-lyukú, acél keréktárcsa, besajtolási mélység 120mm,ezüst színben

KITÁMASZTÓLÁBAK

2 db állítható magasságú, csapszeges acél kitámasztóláb (csak üressen használható)

FÉKRENDSZER

Fékrendszer a 71/320/EGK irányelv, illetve az ENSZ-EGB 13. sz. előírás szerint Kétvezetékes légfék Rugóerőtárolós rögzítőfék EBS - elektronikusan vezérelt fékrendszer Wabco 2S2M = egy tengely kerekeinek mozgása van érzékelve RSS - menetstabilizáló program Acél légtartályok

BILLENTŐ KÉSZÜLÉK

1 db magasnyomású munkahenger a hátrabillentéshez, billentési szög ca. 45°
1-csöves rendszer, DN 20-as menetes csatlakozóval

FÉNYEZÉS

Szemcseszórással revétlenített és felületkezelt acélelemek, cinkporos korrózióvédelem, majd alapozás után ké tkomponensű akril festékkel (RAL- vagy standard tgk. színárnyalatban) fényezve Műanyag- és tüzihorganyzott elemek fényezetlenek, porszórt alkatrészek feketék Fényvisszaverő láthatósági jelzés: oldalt teljes hosszúságú fehér vonal és hátul körbenfutó vörös kontúr-jelölés az ENSZ-EGB 48. sz. rendelete szerint

TARTOZÉKOK

Hátsó fényvisszaverő táblá(k) az ENSZ-EGB rendelete szerint

EGYÉB FELSZERELTSÉG

Kerékék Felfekvő gumiágy a puttony alatt Felhajtható, fényezetlen alumínium trapézprofil hátsó aláfutásgátló Műanyag félkörívű sárvédők, felcsapódó víz elleni védelemmel az előírások szerint

PONYVA

Egyoldalra feltekerhető műanyag takaróponyva, alumínium csővel és kézi hajtókarral, nem vámbiztos kivitel, bal oldalon 3 db heveder, feszítő racsnikkal a puttony alján, jobb oldalon vízszintesen elhelyezett ponyvafülekkel és zsinórral, elöl és hátul cikk-cakk rögzítés A feltekert ponyva rögzítése a menetirány szerinti jobb oldalon 1 kivehető kereszttartó és jobb oldalon ütköző a ponyvának

Impressionen

OPCIONÁLIS: kívülre záródó acél hátfal - biztosítva a nagyobb térfogatot

Lehető legjobb ütés- és kopásállóság a különlegesen sarkított puttonynak köszönhetően

OPCIONÁLIS: különleges kibillenő hátfal a kivételesen magas nyíláshoz, süllyesztett csapágyazással és auto-hidraulikus kezeléssel

OPCIONÁLIS: rolós tetőszerkezet - manuális vagy elektromos távvezérléssel kezelhető

Stabil és csavarodásálló alvázkonstrukció, torzióscsövekkel kiegészítve

Kibillenő acél hátfal = süllyesztett csapágyazással és automatikus-mechanikus 2-kampós központi reteszeléssel

Optimális teherelosztás a ferdén elhelyezett mellfalnak köszönhetően

Kezelőkarzat a mellfalon a ponyva kezeléséhez

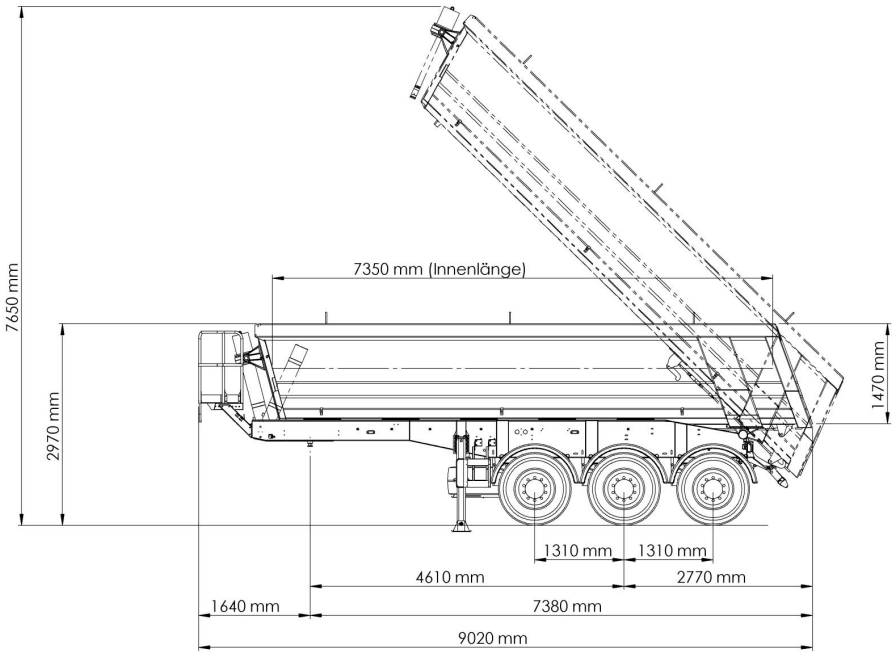
7350 mm (Innenlänge)
7650 mm
2970 mm
1470 mm
1310 mm
1310 mm
4610 mm
2770 mm
1640 mm
7380 mm
9020 mm