3-Achs-Tiefladesattelanhänger mit gekröpftem Plateau

Produktvorteile und Optionals

- Hohe Punktbelastung durch engen Querträgerabstand
- Vorne erhöhtes Kröpfungsplateau
- Tiefbettfläche und Kröpfungsplateau mit Weichholzboden
- Klappbare, ausschwenkbare Verbreiterungen, inkl. Verbreiterungsbohlen für Überbreitetransporte
- Auffahrrampen mit Hartholzbelag und aufgeschweißten Vierkantrippen
- 4 Stk. versenkte hochklappbare Bodenzurringe mit Tiefbett, sowie 5 Paar Zurrbügel am Außenrahmen
- Ausziehbare/abnehmbare Warntafeln vorne und hinten, inkl. Positions- bzw. Begrenzungsleuchten über Überbreite Transporte
- Ablagemöglichkeit für die Verbreiterungsbohlen bei Nichtgebrauch unter der Ladefläche
- Verbau von Achsen namhafter Hersteller wie SAF oder BPW
- OPTIONAL: 2-teilige Auffahrrampen inkl. motorhydraulischem Rampenhebewerk
- OPTIONAL: Rampen seitlich hydraulisch verschiebbar, mit Betätigung am Auflieger
- OPTIONAL: Radmulden - Vertiefungen für den Transport von Spezialfahrzeugen

Fahrzeugdetails

TYPBEZEICHNUNG

3-ACHS-TIEFLADESATTELANHÄNGER

GEWICHTE

Gesamtzuggewicht (zul.) 40 t

Gesamtgewicht (techn.) 39 t

Achsaggregatlast (techn) 27 t

Sattellast (techn.) 12 t - für 2-Achs-SZM

Leergewicht ca. 8,8 t

ABMESSUNGEN

ca. 3.800 mm = vorderes Kröpfungsplateau

ca. 8.100 mm = Tiefbettplateau - ebene Ladefläche

ca. 1.000 mm = hintere Auffahrtschräge

Gesamtbreite ca. 2.550 mm bzw. mit Verbreiterung ca. 3.000 mm

Aufsattelhöhe unbeladen ca. 1.250 mm (= ca. Aufliegerwaagrechtstellung)

Ladehöhe beladen ca. 920 mm

Ladehöhe unbeladen ca. 950 mm

RAHMEN

Stahlschweißkonstruktion mit vorderer, abgeschrägter Rahmenkröpfung

und hinten überfahrbar mit Abschrägung

Auswechselbarer 2"-Königszapfen (EG-Einbaumaß, Eckmaß 2.040 mm)

5 Paar Zurrbügel im Außenrahmen

4 Paar versenkte hochklappbare 5 t Bodenzurrringe (10 t techn. Zugkraft), im Tiefbett =

Einteilung:

1. Paar bei abgeschrägter Rahmenkröpfung

2. Paar nach der Rahmenkröpfung

3. Paar ca. auf der Höhe der 2. Achse im Tiefbett

4. Paar vor der hinteren Auffahrtsschräge

FAHRWERK

Luftfederung mit Hub- und Senkeinrichtung, für Be- und Entladung

Automatische Einstellung des Fahrniveau ab 15km/h

Luftfeder-Tiefladeraggregat mit wartungsarme Achsen

3 x 9 t, Radstand 2 x 1.310 mm

S-Nockenbremse 300/200 mm, autom. Bremsgestängesteller

1. und 2. Achse starr,

3. Achse achsschenkelgelenkte = reibungsglenkte Nachlaufachse (20° Lenkeinschlag) samt elektropneum. Rückfahrsperre für Schalterbetätigung im Fahrerhaus und zus. Betätigung am Auflieger

Bereifung :

12-fach 245/70 R 17,5 143J, Fabr. nach Werkswahl

12 Stahl-Felgen 6,75 x 17,5, 10-Loch, mit Einpresstiefe, silber

---

STÜTZEINRICHTUNG

Mechan. 2 x 12 t Abstützwinden, Einseitenbedienung und Schubausgleich, Fabr. nach Werkswahl

BREMSSYSTEM

Bremsanlage nach EG-Richtlinien 71/320 bzw. ECE R13

Zweileiterbremse

EBS - elektronisches Bremssystem

Wabco 2S2M = eine Achse sensiert

RSS - Stabilitätsprogramm

Federspeicherfeststellbremse

Stahl-Luftbehälter

BODEN

Weichholzboden 50 mm, imprägniert, bei Kröpfungsplateau ca. 5 mm bzw. im Tiefbett ca. 15 mm über Rahmenprofile vorstehend, über Hinterräder Stahltränenblechabdeckung

VERBREITERUNG

Klappbare = ausschwenkbare Verbreiterungen, beidseitig im Tiefbett und der hinteren Abschrägung inkl. durchgehender Holzbohlenauflage = zugleich Bodenbretter zwischen den Längsträgern bei Einsatz ohne Verbreiterung (Spurweite der zu transportierenden Baumaschinen bzw. Fahrzeuge darf jedoch nicht über Außenrahmenbreite 2.550 mm liegen)

RAMPEN

2 klappbare 1-teilige Auffahrrampen ca. 2.700/700 mm mit Hartholzbelag

Rampen in der Breite je ca. 580 mm manuell verschiebbar, mit Stange,

(Zwischenabstand mind. ca. 265 mm bis Gesamtbreite max. 2.850 mm)

in Fahrstellung arretierbar durch Ketten mit Spannschloss

Hinten 2 autom. Klappstützen

Hebehilfe mit Spiralfeder

ELEKTROAUSSTATTUNG

24 Volt Beleuchtungseinrichtung gemäß EG-Richtlinien 76/756/EWG

2 Fünfkammer-Schlussleuchten an den Rampen

LED-Seitenmarkierungsleuchten

Je 1 ausziehbare Positionsleuchte/Begrenzungsleuchte bei Warntafeln für Überbreitetransporte bis 3 m

Vorne 2 x 7-pol. Steckdosen

LACKIERUNG

Stahlgranulatreinigung, Zinkstaubgrundierung und Spritzlackierung

2-Komponenten-Nutzfahrzeug-Acryllacke (RAL- oder LKW-Standardfarbton)

Kunststoffteile und feuerverzinkte Teile unlackiert,

pulverbeschichtete An-/Einbauteile schwarz

Reflektierende Konturmarkierungsstreifen seitlich über ganze Länge und hinten quer (standardmäßig seitl. weiß und hinten rot), nach ECE 48

ZUBEHÖR

Heckmarkierung nach ECE-Norm

ANBAUTEILE

Unterlegkeil(e) lt. Vorschrift

Kunststoff-Kotflügel bzw. Kotbleche mit Spritzschutz lt. Vorschrift

Reserveradkorb für 1 Ersatzrad

Seitlicher Anfahrschutz

Ausziehbare/abnehmbare Warntafeln vorne und hinten, inkl. Positions- bzw. Umrissleuchten für Überbreite-Transporte bis 3.000 mm

Außenseitig aufgeschweißten Vierkantrippen bei Rampen und hinterer Auffahrtsschräge

Schwerpunktmarkierung

Impressionen

Klappbare, ausschwenkbare Verbreiterungen, inkl. Verbreiterungsbohlen für Überbreitetransporte

Auffahrrampen mit Hartholzbelag und aufgeschweißten Vierkantrippen

5 Paar Zurrbügel am Außenrahmen

Stahlschweißkonstruktion - Hohe Punktbelastung durch engen Querträgerabstand

Zusätzliche Kettensicherung der Auffahrrampen für sichere Transporte

Vorne erhöhtes Kröpfungsplateau

Tiefbettfläche und Kröpfungsplateau mit Weichholzboden

3-Achs-Tiefladesattelanhänger

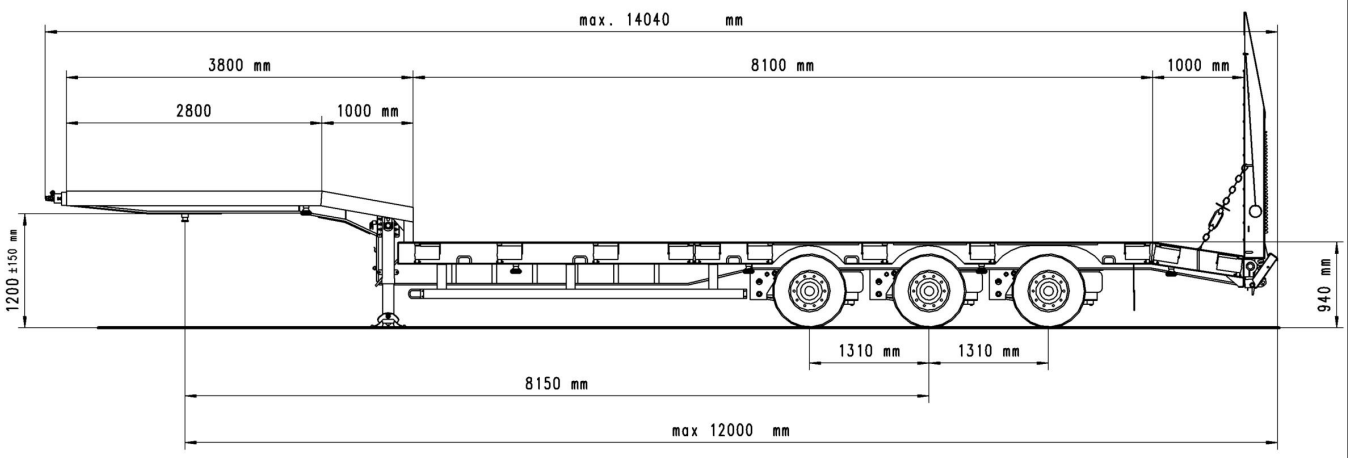
max. 14040 mm
3800 mm
8100 mm
1000 mm
2800
1000 mm
1200 ±150 mm
940 mm
1310 mm
1310 mm
8150 mm
max 12000 mm