Zentralachs-Tiefladeanhänger mit geradem Plateau

Produktvorteile und Optionals

- Besserer Schwerpunkt durch optimale Ladeflächelänge
- Hohe Punktbelastung durch engen Querträgerabstand
- Luftfederung mit Hub- und Senkeinrichtung
- Weichholzboden imprägniert, über Rahmenprofile vorstehend
- 4 Paar Zurrbügel unter dem Außenrahmen
- Zugeinrichtung vor dem Brückenplateau zusammengezogen, mit geschraubter Zugöse
- Verbau von Achsen namhafter Hersteller wie SAF oder BPW
- OPTIONAL: Ausführung mit Bordwände
- OPTIONAL: 2-teilige Auffahrrampen inkl. motorhydr. Rampenhebewerk
- OPTIONAL: Rampen seitlich hydraulisch verschiebbar, mit Betätigung am Anhänger
- OPTIONAL: Steckbare Begrenzungsschienen
- OPTIONAL: SmartBoard zum Auslesen der Daten über Display am Fahrzeug (Kilometerstand, Achsaggregatlast, Bremsdiagnose etc.)

Fahrzeugdetails

TYPBEZEICHNUNG

ZENTRALACHS-TIEFLADEANHÄNGER TTÜP

GEWICHTE

Gesamtgewicht 20 t

Leergewicht ca. 4,6 t

RAHMEN

Zentralachs-Stahlschweißkonstruktion = vor dem Brückenplateau zusammengezogen,

mit geschraubter Zugöse 50 mm (Zugöse DIN 50), passend für

LKW-Überbau bis 500 mm und Kupplungshöhe unbel. 950 mm,

ohne vorderer Rahmen- bzw. Brückenkröpfung und hinten überfahrbar mit Abschrägung

samt außenseitig aufgeschweißten Vierkantrippen

4 Paar Zurrbügel unterm Außenrahmen

2 Paar versenkte Bodenzurrringe

FAHRWERK

Luftfederung mit Hub- und Senkeinrichtung (für Be- und Entladung)

Automatische Einstellung des Fahrniveau ab 15km/h

Luftfeder-Tiefladeraggregat mit wartungsarme Achsen,

je 11 t Achslast,

S-Nockenbremse 300/200 mm, autom. Bremsgestängesteller

Bereifung:

8-fach 245/70 R 17,5 14 3J, Fabr. nach Werkswahl

8 Stahl-Felgen 6,75 x 17,5, 10-Loch, mit Einpresstiefe, werkssilber

STÜTZEINRICHTUNG

Vorne 1 mech. Abstützwinde mit Handkurbel

Hinten 2 klappbare Stützfüße

BREMSSYSTEM

Zweileiterbremse

Federspeicherfeststellbremse

EBS - elektronisches Bremssystem (Wabco 2S2M)

RSS - Stabiltätsprogramm

Stahl-Luftbehälter

BODEN

Weichholzboden 50 mm imprägniert, ca. 5 - 10 mm über Rahmenprofile

vorstehend bzw. über Hinterräder Stahltränenblechabdeckung

RAMPEN

2 klappbare 1-teilige Auffahrrampen ca. 2.850/750 mm mit Hartholzbelag samt

außenseitig aufgeschweißten Vierkantrippen,

Rampen in der Breite verschiebbar (mit Stange),

in Fahrstellung arretierbar durch Ketten mit Spannschloss

Hebehilfe mit Spiralfeder

ELEKTROAUSSTATTUNG

Kpl. gem. KFZ-Gesetz - 24 Volt

2 Fünfkammer-Schlussleuchten

Seitenmarkierungsleuchten

Fixe(s) Kabel mit 2 x 7-polige oder 1 x 15-poliger Stecker

LACKIERUNG

Stahlgranulatreinigung, Zinkstaubgrundierung und Spritzlackierung

2-Komponenten-Nutzfahrzeug-Acryllacke

Reflektierende Konturmarkierungsstreifen seitlich über ganze Länge und hinten quer (standardmäßig seitl. weiß und hinten rot), nach ECE 48

ZUBEHÖR

Heckmarkierung nach ECE-Norm

ANBAUTEILE

Seitlicher Anfahrschutz

Unterlegkeil(e) lt. Vorschrift

Kunststoff-Kotflügel bzw. Kotbleche mit Spritzschutz lt. Vorschrift

Reserveradkorb für 1 Reserverad

BRÜCKENPLATEAU

ca. 5.000/2.550 mm = ebene Ladefläche

ca. 1.000/2.550 mm = hintere Auffahrtsschräge

Gesamtbreite ca. 2.550 mm

Ladehöhe beladen ca. 920 mm

Impressionen

Zugeinrichtung vor dem Brückemplateau zusammengezogen, mit geschraubter Zugöse

Zentralachs-Tiefladeanhänger mit geradem Plateau

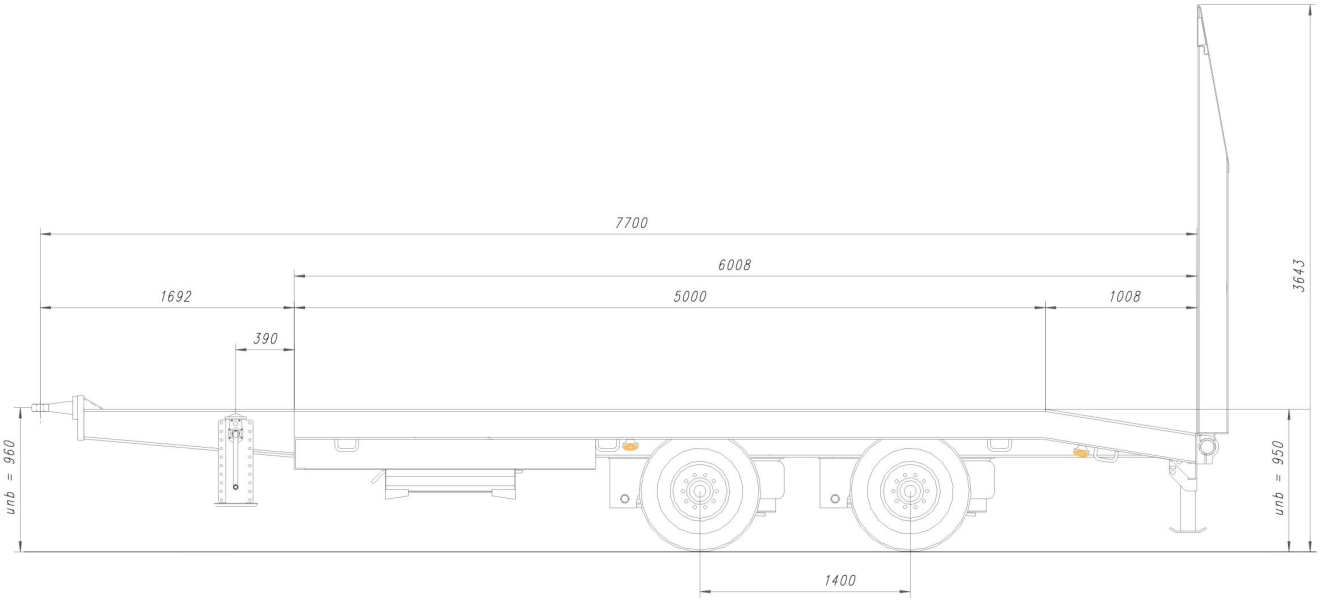
7700
6008
1692
5000
1008
390
3643
unb = 960
unb = 950
1400