# 2-Achs-Aluminium-Tanksattelanhänger für Flugfeldbetrieb und Straße mit Pump- und Messanlage – Militäreinsatz

## Produktvorteile und Optionals

- Anspruchsvolles Design mit perfekter Funktionalität
- Optimale Fahrstabilität durch tiefliegenden Schwerpunkt
- Flexible Reaktion auf kundenspezifische Sonderanforderungen
- Höchste Produktreinheit durch optimales Leerlaufen aufgrund der einzigartigen Doppelkeil-Ausführung
- Fahrwerk in Aluminium oder Edelstahlausführung möglich
- Verbau von Achsen namhafter Hersteller wie SAF oder BPW

# Fahrzeugdetails

## TYPBEZEICHNUNG

2-ACHS-ALUMINIUM-TANKSATTELANHÄNGER IN KOFFERFORM - MILITÄREINSATZ

mit Pump- und Messanlage, für Flugfeldbetrieb und Transport auf der Straße

## ALLGEMEIN

Fahrzeugbezeichnung gem. 9.1.1.2 ADR: FL

Tankcodierung gem. 4.3.4.1 ADR: LGBF

Sondervorschriften gem. 6.8.4 ADR: TE 7, TE 19

Zum Transport von Benzin UN 1203,

Dieselkraftstoff und Heizöl (el) UN 1202 und JET A-1

## FAHRWERK UND ANBAUTEILE

Sattelplatte mit Königszapfen 2"

Fahrwerkrahmen aus Edelstahl

Mechanische Stützwinde, leer absattelbar

Aluminium-Kasten für den Drucker

Aluminium-Zubehörkasten

Aluminium-Unterfahrschutz

Achsen

Luftfederaggregat mit wartungsarmen Achsen und Trommelbremsen

2 x 10 t starr, Radstand 1.310 mm

Federung

Luftfederung

Bereifung

5-fach 425/65 R 22,5, 165K, Fabrikat nach Werkswahl

5 Stahlscheibenräder, 11,75 x 22,5, 10-Loch

ohne Einpresstiefe

---

## BREMSSYSTEM

Bremsanlage nach EG-Richtlinien 71/320 bzw. ECE R13

Zweileiterbremse

EBS-E = elektronisches Bremssystem

WABCO 2S/2M = eine Achse sensiert

RSS - Stabilitätsprogramm

Federspeicher-Feststellbremse auf 2 Achsen

Aluminium-Luftbehälter

---

## TRANSPORTBEHÄLTER - SELBSTTRAGEND

Aluminium-Legierung und Wanddicke gemäß den ADR-Vorschriften

Koffer-Doppelkeilform für restloses Leerlaufen

Bruttofassungsraum ca. 37.000 l

1 Kammer

Schwallwände soweit techn. erforderlich

Pro Dom 1 Überlaufkragen

Schutz für Domarmaturen

Aluminium-Laufsteg neben den Domen mit klappbarem Geländer

Aluminium-Aufstiegsleiter vorne

Links und rechts je ein Erdungsdorn

Reserveradhalterung am Heck

Armaturenschrank

Großer, durchgehender, am Behälter angeschweißter Aluminium-Schrank,

Produktsammelrinne beidseitig

Schranktüren parallel geführt

Plombiermöglichkeiten

## SCHLAUCHUNTERBRINGUNG

2 Kunststoff-Schlauchrohre für 3“ Schlauch

## BEHÄLTERARMATUREN

1 Domdeckel mit Schnellfülldeckel

1 elektrooptischer Topsensor

2 Kippventile für Be- und Entlüftung

2 Lüftertöpfe mit Flammendurchschlagsicherung

1 Füllanschluss 3" oben

1 pneum. Niveauschalter für Tiefstandskontrolle

1 mech. Peilstab

2 pneum. Bodenventile

## DIE ARMATURENANORDNUNG ERMÖGLICHT FOLGENDE OPERATIONEN

Abgabe mit Eigenpumpe über Zähler und

Druckbetankungskupplungs/-schlauch (underwing)

Abgabe mit Eigenpumpe über Zähler und Schlauch über Zapfventil (overwing)

Selbstbefüllung

Freifallentleerung über API-Kupplung

Ungemessene Abgabe

## VERROHRUNG

Aluminium-Sammel-Ablaufleitung zu der Messanlage

1 API-Befüllkupplung samt Blindkappe

## PUMPE

1 Stk. selbstansaugende Pumpe mit hydraulischem Antrieb

## FILTER-MONITOR (IM ARMATURENSCHRANK)

Filter-Monitor mit Blasenabscheider und Instrumentierung

Differenzdruckmessgerät

## MESSSYSTEM

1 Durchflusszähler, Durchfluss ca. 500 l/min bzw.

1 Durchflusszähler, Durchfluss ca. 1.200 l/min.

Jeweils mit Impulsgeber

## KONTROLLINSTRUMENTE

- Pumpendruck
- Venturidruck
- Hydraulikdruck
- Pumpendrehzahl

## AUSRÜSTUNG

1 außenliegende Erdkabeltrommel mit automatischer Aufspulung

2 Feuerlöscher à 6 kg

2 Warndreiecke

1 Warnblinkleuchte mit Arbeitslicht und Batterien

1 Kunststoff-Auffanggefäß

1 Handschaufel verzinkt

1 Handbesen

1 PVC-Box mit Ölbindemittel

1 Warnweste

1 Schutzbrille

1 Paar Handschuhe

1 Augenspülflasche

1 Kanalisationsabdeckung

## KENNZEICHNUNG

1 Steckrahmen mit 1 Doppeltafel (30/1202 und 30/1223)

3 abnehmbare Gefahrgutzettel (Flammensymbol)

3 abnehmbare Gefahrgutzettel (umweltgefährdende Stoffe)

Heckmarkierung nach ECE-Norm

## ELEKTROAUSSTATTUNG

2 Siebenkammer-Schlussleuchten im Unterfahrschutz

LED-Seitenmarkierungsleuchten

2 Positionsleuchten vorne

2 Umrissleuchten am Unterfahrschutz

15-polige Steckdose

2 ex-geschützte Armaturenkabinenleuchten

2 rote Flugfeld-Warnleuchten

## LACKIERUNG

Grundierung und Spritzlackierung mit 2-Komponenten-Nutzfahrzeuge-Acryllack (RAL- oder LKW-Standardfarbton)

Fahrwerk mit Anbauteilen und Transportbehälter jeweils einfärbig lt. Farbangabe

Kunststoffteile unlackiert

pulverbeschichtete An-/Einbauteile schwarz

Konturmarkierung

Links und rechts je ein durchgehender reflektierender Streifen, weiß, in Tanklänge

Hinten umlaufend, segmentiert, rot

## ABNAHME

Abnahme nach ADR

# Tankakte

# Impressionen

Modernes Design und beste Funktionalität des Fahrzeuges

Benutzerfreundliche Anordnung der Domarmaturen

Perfekte Anordnung des Reserverades am Heck des Fahrzeuges

Perfekte Anordnung der Ausrüstung

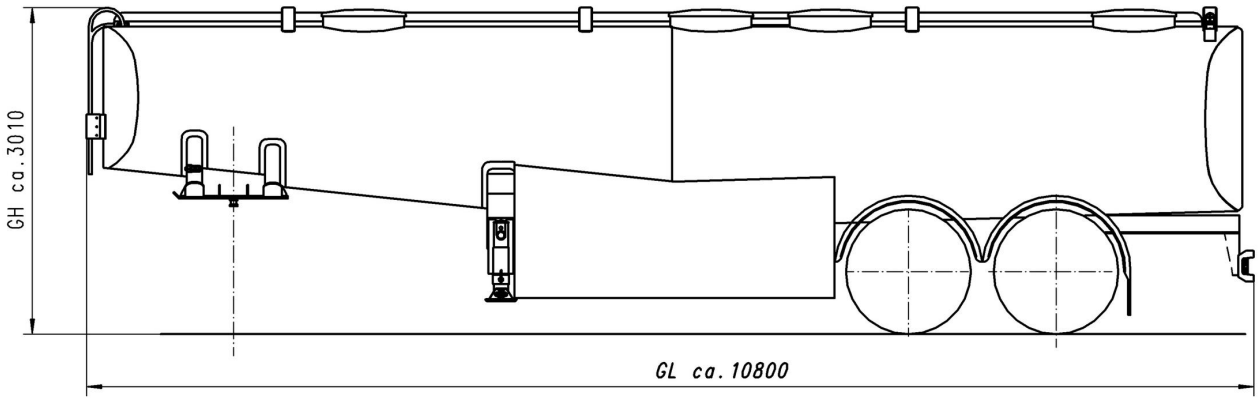


GB = 2550