3-Achs-Aluminium-Tanksattelanhänger mit Pump- und Messanlage und/oder Freifallmessanlage (Zylinder)

Produktvorteile und Optionals

- Anspruchsvolles Design mit perfekter Funktionalität
- Optimale Fahrstabilität durch tiefliegenden Schwerpunkt
- Extrem leichte und flexible Produktabgabe-Schläuche (3" oder 4") für Schwerkraft- und Pumpbetrieb geeignet
- Höchste Produktreinheit durch optimales Leerlaufen aufgrund der einzigartigen Doppelkeil-Ausführung
- Fahrwerk in Aluminium oder Edelstahlausführung möglich
- Im Fahrwerk integrierte Schlauchunterbringungsmöglichkeit
- Verbau von Achsen namhafter Hersteller wie SAF oder BPW
- OPTIONAL: Hochgesetzter LED-Leuchtenträger mit Möglichkeit einer integrierten Rückfahrkamera
- OPTIONAL: Feuerlöscherkasten mit Sichtfenster

Fahrzeugdetails

TYPBEZEICHNUNG

3-ACHS-ALUMINIUM-TANKSATTELANHÄNGER IN ZYLINDERFORM

mit Pump- und Messanlage, und / oder Freifallmessanlage, für Mineralöltransporte

ALLGEMEIN

Fahrzeugbezeichnung gem. 9.1.1.2 ADR: FL

Tankcodierung gem. 4.3.4.1 ADR: LGBF

Sondervorschriften gem. 6.8.4 ADR: TE 7, TE 19

Zum Transport von Benzin UN 1203,

Dieselkraftstoff und Heizöl (el) UN 1202

FAHRWERK UND ANBAUTEILE

Sattelplatte mit Königszapfen 2"

Fahrwerkrahmen aus Aluminium mit integrierten Schlauchkästen

2 Fallstützen, höhenverstellbar und beladen absattelbar

GFK-Kasten für den Drucker in FR rechts vorne

Einzelrad-Kunststoff-Kotflügel mit Spritzlappen und Spritzschutzsystem

Aluminium-Unterfahrschutz

Achsen

Luftfederaggregat mit wartungsarmen Achsen und Scheibenbremsen

3 x 9 t starr, Radstand 2 x 1.310 mm

Federung

Luftfederung

Bereifung

6-fach 385/65 R 22,5, 160J, Fabrikat nach Werkswahl

6 Stahlscheibenräder 11,75 x 22,5, 10-Loch

Einpresstiefe 120 mm

BREMSSYSTEM

Bremsanlage nach EG-Richtlinien 71/320 bzw. ECE R13

Zweileitungs-Druckluftbremsanlage

Bremsanlage Fabrikat Wabco

EBS-E Anlage 2S2M

RSS - Stabilitätsprogramm

Federspeicher-Feststellbremse auf 2 Achsen

Aluminium-Luftbehälter

TRANSPORTBEHÄLTER - SELBSTTRAGEND

Aluminium-Legierung und Wanddicke gemäß den ADR-Vorschriften

Zylinder-Doppelkeilform für restloses Leerlaufen

Bruttofassungsraum ca. 43.500 l

4 Kammern, Kammernteilung brutto ca. 12.750/4.400/7.500/18.850 l

Schwallwände soweit techn. erforderlich

Überlaufwanne samt Abflussrohr(e)

Schutz für Domarmaturen

Aluminium-Laufsteg in der Wanne mit klappbarem Geländer

Aluminium-Aufstiegsleiter vorne

Links und rechts je ein Erdungsdorn

Armaturenschrank

Großer, durchgehender, am Behälter angeschweißter Aluminium-Schrank

Produktsammelrinne beidseitig

Schranktüren parallel geführt, Plombiermöglichkeiten

SCHLAUCHUNTERBRINGUNG

Unterbringungsmöglichkeit für 2 Schläuche 3", jeweils ca. 4.600 mm lang im Fahrwerkrahmen

AUSRÜSTUNG

1 außenliegende Erdkabeltrommel mit automatischer Aufspulung

2 Feuerlöscher à 6 kg

2 Warndreiecke

1 Warnblinkleuchte mit Arbeitslicht und Batterien

1 Kunststoff-Auffanggefäß

1 Handschaufel verzinkt

1 Handbesen

1 PVC-Box mit Ölbindemittel

1 Warnweste

1 Schutzbrille

1 Paar Handschuhe

1 Augenspülflasche

1 Kanalisationsabdeckung

KENNZEICHNUNG

1 Drehtafel (33/1203 bzw. 30/1202) hinten

3 abnehmbare Gefahrgutzettel (Flammensymbol)

3 abnehmbare Gefahrgutzettel (umweltgefährdende Stoffe)

Heckmarkierung nach ECE-Norm

ELEKTROAUSSTATTUNG

2 Fünfkammer-Schlussleuchten im Unterfahrschutz - teilw. LED

LED-Seitenmarkierungsleuchten

2 LED-Positionsleuchten vorne

2 LED-Umrissleuchten am Unterfahrschutz

15-polige Steckdose

Ex-geschützte Armaturenschrankleuchte

LACKIERUNG

Grundierung und Spritzlackierung mit 2-Komponenten-Nutzfahrzeuge-Acryllack (RAL- oder LKW-Standardfarbton)

Steinschlagschutz an der Armaturenschrank-Stirnwand

Fahrwerk mit Anbauteilen und Transportbehälter jeweils einfärbig lt. Farbangabe

Kunststoffteile unlackiert

pulverbeschichtete An-/Einbauteile schwarz

Konturmarkierung

Links und rechts je ein durchgehender reflektierender Streifen, weiß, in Tanklänge

Hinten umlaufend, segmentiert, rot

ABNAHME

Abnahme nach ADR

Tankakte

Typengenehmigung

Konformitätsbescheinigung

BEHÄLTERARMATUREN - PRO KAMMER

1 Domdeckel mit Schnellfülldeckel

1 elektrooptischer Topsensor

1 Kippventil für Be- und Entlüftung

1 Lüftertopf mit Flammendurchschlagsicherung

1 pneum. Bodenventil

GEWICHTE

Gesamtzuggewicht (zul.) 40 t

Gesamtgewicht (techn.) 39 t

Achsaggregatlast (techn.) 27 t

Sattellast (techn.) 12 t

Leergewicht, je nach Ausstattung ab ca. 5,4 t

MASSE

Gesamtbreite 2.550 mm

Gesamthöhe ca. 3.520 mm

Gesamtlänge ca. 11.550 mm

VERROHRUNG MIT BOTTOM-LOADING

Befüllung in FR links, Abgabe in FR rechts

Pro Bodenventil je eine Ablaufleitung DN 100 zum Verteiler in FR links

und Verbindungsleitungen zur Pump- und Messanlage und / oder Freifallmessanlage

Je Kammer eine API-Befüllkupplung samt Blindkappe in FR links

Gasrückführleitung verbunden mit den Lüftertöpfen

Sicherheits-Über/Unterdruckventil

FREIFALLMESSANLAGE (MID)

Geeignet für die Abgabe von Benzin, Dieselöl und Heizöl (extraleicht)

Messanlage für Schwerkraftentleerung

Gasmessverhüter/Zählerkombination DN 100

Elektron. Zähler

PUMP- UND MESSANLAGE FÜR LEER- UND VOLLSCHLAUCHSYSTEM (MID)

Geeignet für die Abgabe von Benzin, Dieselöl und Heizöl (extraleicht)

Hydraulisch angetriebene Pumpe mit Überströmventil

Pneumatischer Gasmessverhüter DN 80 mit automatischer Entlüftung und Zähler DN 80

Elektron. Zähler mit Belegdrucker DIN A 5 im Kasten

Aluminium-Schlauchtrommel mit hydraulischer Aufspulung

30 m Hochdruckschlauch DN 40

Zapfventil ZV 400, mit Drehgelenk und Zapfrohr

Halterungen für Übergangsstücke

UND / ODER

Impressionen

SCHWARZMÜLLER

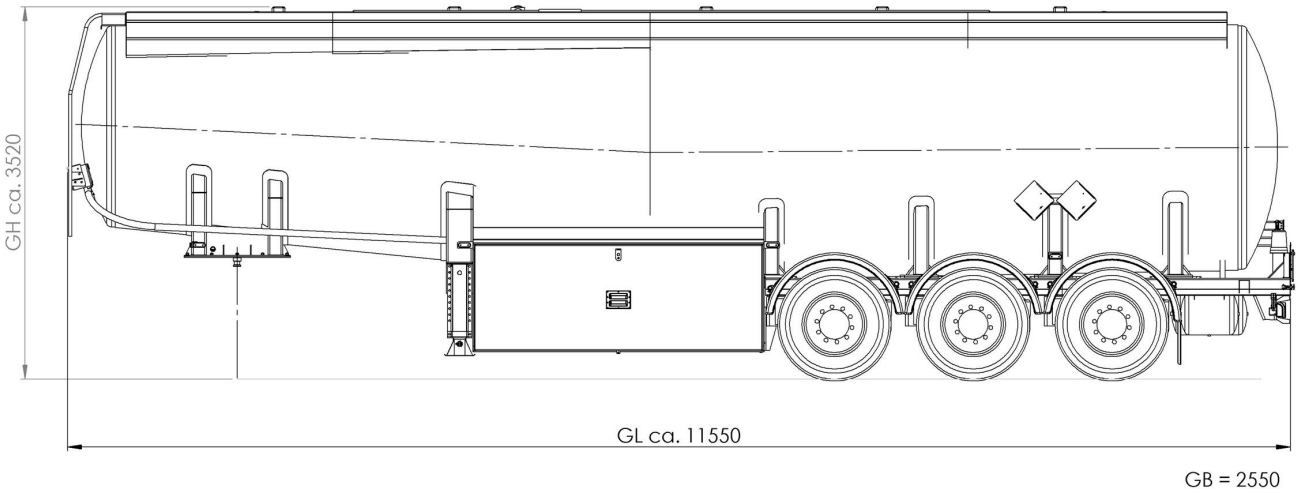
GH ca. 3520
GL ca. 11550
GB = 2550