Aluminium-Tankaufbau 2A-LKW – Seitenschrank – 12.500 l

Produktvorteile und Optionals

- Anspruchsvolles Design mit perfekter Funktionalität
- Optimale Fahrstabilität durch tiefliegenden Schwerpunkt
- Extrem leichte und flexible Produktabgabe-Schläuche (3" oder 4") für Schwerkraft- und Pumpbetrieb geeignet
- Schlauchtrommel im Armaturenschrank oder zwischen Fahrerhaus und Tank
- Kofferförmiger Tankbehälter in stabiler Bauweise
- Auf alle Arten/Typen von LKW-Chassis aufbaubar
- Optimale Tankbehälterlagerung inkl. Edelstahl-Hilfsrahmenausführung
- OPTIONAL: Optimaler Schlauchtrommelschrank mit parallel geführter Tür
- OPTIONAL: Auswahlmöglichkeit zwischen Aluminium- und Edelstahl-Stoßstange
- OPTIONAL: 2 hochgesetzte Rückleuchten in der Überlaufwanne montiert
- OPTIONAL: Möglichkeit zur Anbringung einer Reserveradhalterung

Fahrzeugdetails

TYPBEZEICHNUNG

ALUMINIUM-TANKAUFBAU AUF 2-ACHS-LKW IN KOFFERFORM

Seitenschrank, mit Pump- und Messanlage, für Mineralöltransporte

ALLGEMEIN

Fahrzeugbezeichnung gem. 9.1.1.2 ADR: FL

Tankcodierung gem. 4.3.4.1 ADR: LGBF

Sondervorschriften gem. 6.8.4 ADR: TE 7, TE 19

Zum Transport von Benzin UN 1203,

Dieselkraftstoff und Heizöl (el) UN 1202

Aufbaugewicht, je nach Ausstattung ab ca. 1,9 t

AUSRÜSTUNG

1 außenliegende Erdkabeltrommel mit automatischer Aufspulung

2 Feuerlöscher à 6 kg

2 Warndreiecke

1 Warnblinkleuchte mit Arbeitslicht und Batterien

1 Kunststoff-Auffanggefäß

1 Handschaufel verzinkt

1 Handbesen

1 PVC-Box mit Ölbindemittel

1 Warnweste

1 Schutzbrille

1 Paar Handschuhe

1 Augenspülflasche

1 Kanalisationsabdeckung

KENNZEICHNUNG

Je 1 Drehtafel (33/1203 bzw. 30/1202) vorne und hinten

3 abnehmbare Gefahrgutzettel (Flammensymbol)

3 abnehmbare Gefahrgutzettel (umweltgefährdende Stoffe)

Heckmarkierung nach ECE-Norm

ELEKTROAUSSTATTUNG

Original-LKW-Elektroausstattung wird beibehalten

Montage der am LKW-Chassis vorhandenen Seitenmarkierungsleuchten

Ex-geschützte Schrankleuchte

2 Umrissleuchten am Unterfahrschutz

LACKIERUNG

Grundierung und Spritzlackierung mit 2-Komponenten-Nutzfahrzeuge-Acryllack (RAL- oder LKW-Standardfarbton)

Hilfsrahmen mit Anbauteilen und Transportbehälter jeweils einfärbig lt. Farbangabe

Kunststoffteile unlackiert

pulverbeschichtete An-/Einbauteile schwarz

Reflektierender Konturmarkierungsstreifen seitlich über ganze Länge (fortlaufend auch

am LKW-Fahrerhaus) und hinten umlaufende Konturmarkierung (standardmäßig seitl. weiß und hinten rot), nach ECE 48

ABNAHME

Abnahme nach ADR

Tankakte

Typengenehmigung

Konformitätsbescheinigung

BEHÄLTERARMATUREN - PRO KAMMER

1 Domdeckel mit Schnellfülldeckel

1 elektrooptischer Topsensor

1 Kippventil für Be- und Entlüftung

1 Lüftertopf mit Flammendurchschlagsicherung

1 pneum. Bodenventil

HILFSRAHMEN, LAGERUNG UND ANBAUTEILE

Hilfsrahmen in Edelstahl mit Chassisrahmen verschraubt

Elastische Behälterlagerung

Messanlagenschrank aus Aluminium in FR rechts mit parallel geführter Tür

Zubehörkasten mit seitlich öffnender Tür

Bottom-Loading-Kasten aus Aluminium

Kunststoff-Kotflügel mit Spritzlappen und Spritzschutzsystem

TRANSPORTBEHÄLTER

Aluminium-Legierung und Wanddicke gemäß den ADR-Vorschriften

Kofferform

Bruttofassungsraum ca. 12.500 l

2 Kammern, Kammernteilung nach Kundenwunsch

Schwallwände soweit techn. erforderlich

Überlaufwanne samt Abflussrohr(e)

Schutz für Domarmaturen

Aluminium-Laufsteg in der Wanne mit klappbarem Geländer

Aluminium-Aufstiegsleiter hinten

Links und rechts je ein Erdungsdorn

MASSE

Gesamtbreite 2.550 mm

Gesamthöhe ca. 3.000 mm

Gesamtlänge ca. 7.000 mm

Genaue Maße können erst nach Bekanntgabe der genauen LKW-Daten geprüft und bekanntgegeben werden

VERROHRUNG MIT BOTTOM-LOADING

Befüllung in FR links, Abgabe in FR rechts

Pro Bodenventil je eine Ablaufleitung DN 100 zum Verteiler in FR links und Verbindungsleitung zur Pump- und Messanlage

Je Kammer eine API-Befüllkupplung in FR links

Gasrückführleitung verbunden mit den Lüftertöpfen

Sicherheits-Über/Unterdruckventil

PUMP- UND MESSANLAGE FÜR LEER- UND VOLLSCHLAUCHSYSTEM (MID)

Geeignet für die Abgabe von Benzin, Dieselöl und Heizöl (extraleicht)

Pumpenfilter

Mechan. angetriebene Pumpe mit pneum. Überströmventil

Pneumatischer Gasmessverhüter DN 80 mit automatischer Entlüftung und Temperaturfühler

Zähler DN 80, mit Impulsgeber

Elektron. Zähler mit Belegdrucker DIN A 5

Aluminium-Schlauchtrommel mit pneumatischer Aufspulung

30 m Hochdruckschlauch DN 40

Zapfventil ZV 400 mit Drehgelenk und Zapfrohr

Halterungen für Übergangsstücke

SCHLAUCHROHRE

1 Kunststoffschlauchrohr, schwarz, für 3'' Schlauch

1 Kunststoffschlauchrohr, schwarz, für 2'' Schlauch

Impressionen

Modernes Design und beste Funktionalität des Fahrzeuges

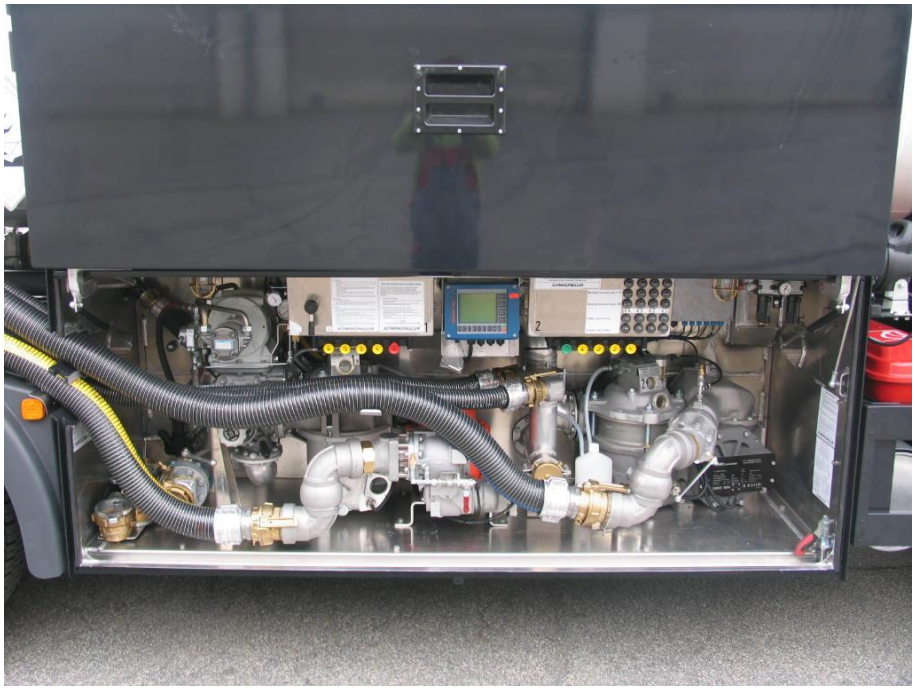

Armaturenschrank mit parallel geführter Schranktür

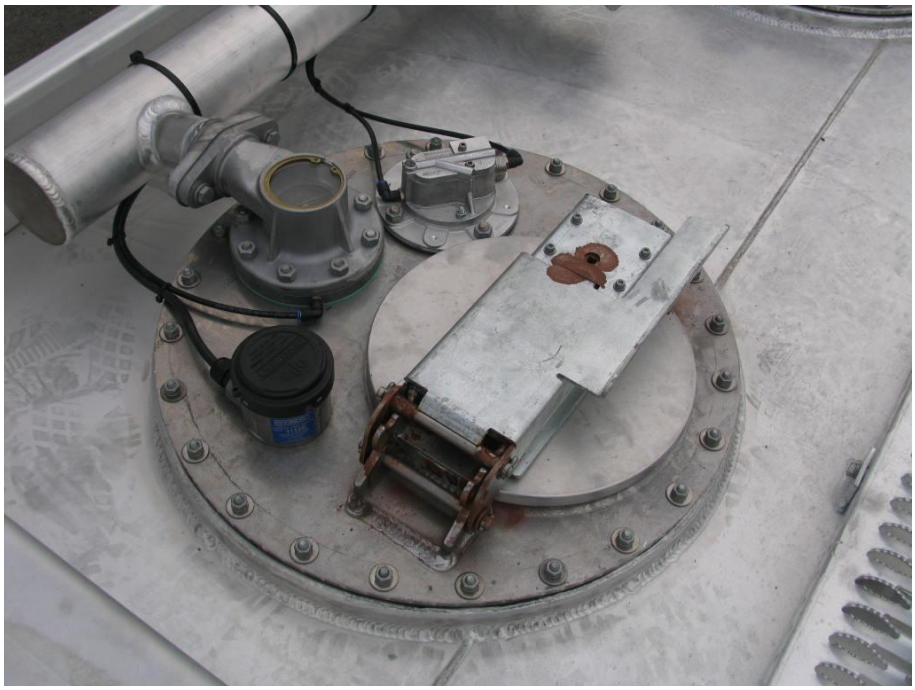

Benutzerfreundliche Anordnung der Domarmaturen

Zubehörkasten mit seitlich öffnender Tür bietet viel Stauraum

OPTIONAL: Optimaler Schlauchtrommelschrank mit parallel geführter Tür

OPTIONAL: Auswahlmöglichkeit zwischen Aluminium- und Edelstahl-Stoßstange

OPTIONAL: 2 hochgesetzte Rückleuchten in der Überlaufwanne montiert

OPTIONAL: Möglichkeit zur Anbringung einer Reserveradhalterung

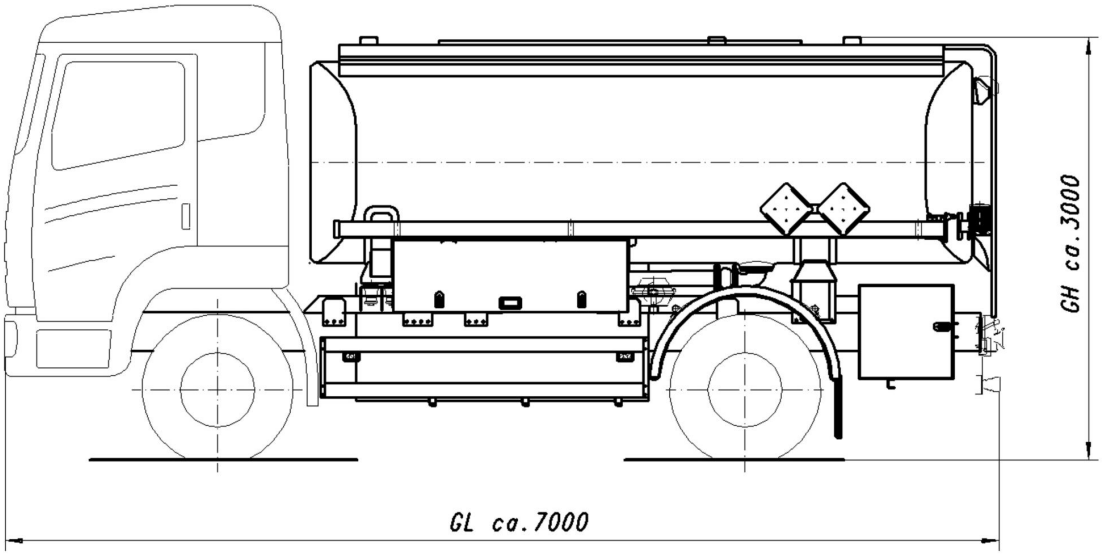

GB= 2550