3-Achs-Stahl-Schrottmulden-Kippsattelanhänger

Produktvorteile und Optionals

- Höchste Kipp- und Fahrstabilität
- Vielfältige Einsatzgebiete
- Minimales Eigengewicht
- Hochwertige Verarbeitung
- Flexible Konfiguration
- Speziell für die Entsorgungsbranche entwickelt
- Fassungsvermögen von 52 m³
- Hochdruck-Frontpresse ermöglicht Kippen bis zu einem Winkel von 46 Grad
- Gewichtsoptimierte Leichtbauweise
- Waagrecht profilierte Wände
- Stabilisierungsrahmen im oberen Bereich
- Maximale Kippstabilität durch durchgängige Kippwelle und minimalen Abstand zur Hinterachse
- Doppeltür-Rückwand mit Drehstangenverschluss
- Pneumatische Sicherungsverriegelung für sicheren Be- und Entladevorgang
- Rollplane mit abnehmbaren/umschwenkbaren Rohrquerverbindungen

Fahrzeugdetails

MULDE INNEN

10,0 x 2,38 x 2,2 m = Ladevolumen ca. 52 m³

LEERGEWICHT

8,05 t

RAHMEN

Stahl-Rahmenschweißkonstruktion in gewichtsoptimierter Leichtbauweise

FAHRWERK

SAF-Luftfederaggregat mit großen Scheibenbremsen Vorderachse automatisch liftbar und zusätzlich mit Zwangssenkung Achsschenkel-/reibungsgelenkte SAF-Nachlaufachse mit ca. 12° Lenkeinschlag

BEREIFUNG

6-fach Bereifung 385/65 R 22,5 160J auf Aluminium-Felgen 11.75 x 22.5 SAF "Tire Pilot" - Reifendrucküberwachung und -füllsystem

STüTZEINRICHTUNG

Mechanische Stahl-Abstützwinden, 2 x 12 t, Einseitenbedienung rechts, Schubausgleich

BREMSSYSTEM

Elektronisches Bremssystem inkl. Stabilitätsprogramm, Federspeicherfeststellbremse Elektronische Luftfederung mit automatischer Absenkvorrichtung und zusätzlich mit Hub- und Senkeinrichtung Wabco SmartBoard für Auslese (Kilometerstand, Achsaggregatlast, Bremsdiagnose etc.)

KIPPMULDE

Mulde aus hochfesten Feinkorn-Sonderstählen (HB 450) mit waagrecht profilierten Wänden 4/3 mm inkl. oberem Stabilisierungsrahmen, Bodenstärke 5 mm. (Leichter Schweißverzug bei Boden und Seitenwänden möglich) Vorderwand und Rückwand senkrecht, (bündig für Rollplane) fixe Planenauflage über Vorderwand und Rückwand mit Neigung 100 mm Rückwand 3 mm = Doppeltüre in der Mitte geteilt mit 1 außenliegendem Drehstangenverschluss und Fixierung für geöffnete Türen, zus. pneumatische Sicherungsverriegelung seitlich bedienbar

KIPPANLAGE

Hochdruck-Frontpresse für Rückwärtskippung, Kippwinkel ca. 46 Grad

VERDECK

Kunststoff-Rollplane inkl. Aluminium-Latte samt Handkurbel Planenbefestigung in Fahrtrichtung links mit 4 Stück Spanngurte Vorne und hinten Planenhaken mit Zick-Zack-Verschnürung 3 Anschlagbügel und Arretierung für aufgerollte Rollplane 3 Stück mittlere abnehm- bzw. umschwenkbare Rohrquerverbindungen = zugleich Planenauflage Aluminium-Stehpodest mit Aluminium-Sicherheitsrost, mit Schutzgeländer und Aufstiegleiter an der Vorderwand

ELEKTROAUSSTATTUNG

Beleuchtungseinrichtung komplett in LED gemäß EG-Vorschrift Blinkende LED-Seitenmarkierungsleuchten 2 Stück zusätzliche LED-Arbeitsscheinwerfer

ANBAUTEILE

Aluminium-Trapez-Unterfahrschutz klappbar, unlackiert mit Stahl-Halterung "Schwarzmüller"-Gummischürze mit Stangenscharnier am Unterfahrschutz Seitlicher Anfahrschutz aus Aluminium-Profilen 1 Stück Libelle (Kontrolle für Waagrechtstellung) am Rahmen hinten 1 Stück Ausziehbarer Aufstieg hinten Kunststoff-Einzelrad-Kotflügel, mit Spritzschutz Stück Abschlepphaken geschraubt am Rahmenlängsträger 1 Stück Klemm-Halterung für Besen/Schaufel, seitlich am Längsträger 1 Stück Aluminium-Aufstiegleiter, ca. 3.000 mm lang, mit Halterung

SWIT-TELEMATIK „GLOBAL TRAC“

Standortbestimmung in Echtzeit und Positionshistorie Touren- und Routenüberwachung mit Alarmfunktionen (Geofencing) Flottenmanagement mit Laufleistung und Beladungsdaten EBS-Meldungen zum Zustand des Bremssystems EBS-Fehlercodes zur detaillierten Problemanalyse ABS/RSS-Eingriffe Bremsbelagsverschleißanzeige Fahrzeug- und Flottenauswertung (Darstellung von Daten/Reports)

LACKIERUNG

Stahlgranulatreinigung, mehrschichtige Epoxidzinkphosphatgrundierung und Spritzlackierung mit 2-Komponenten Polyurethan Decklack

Impressionen

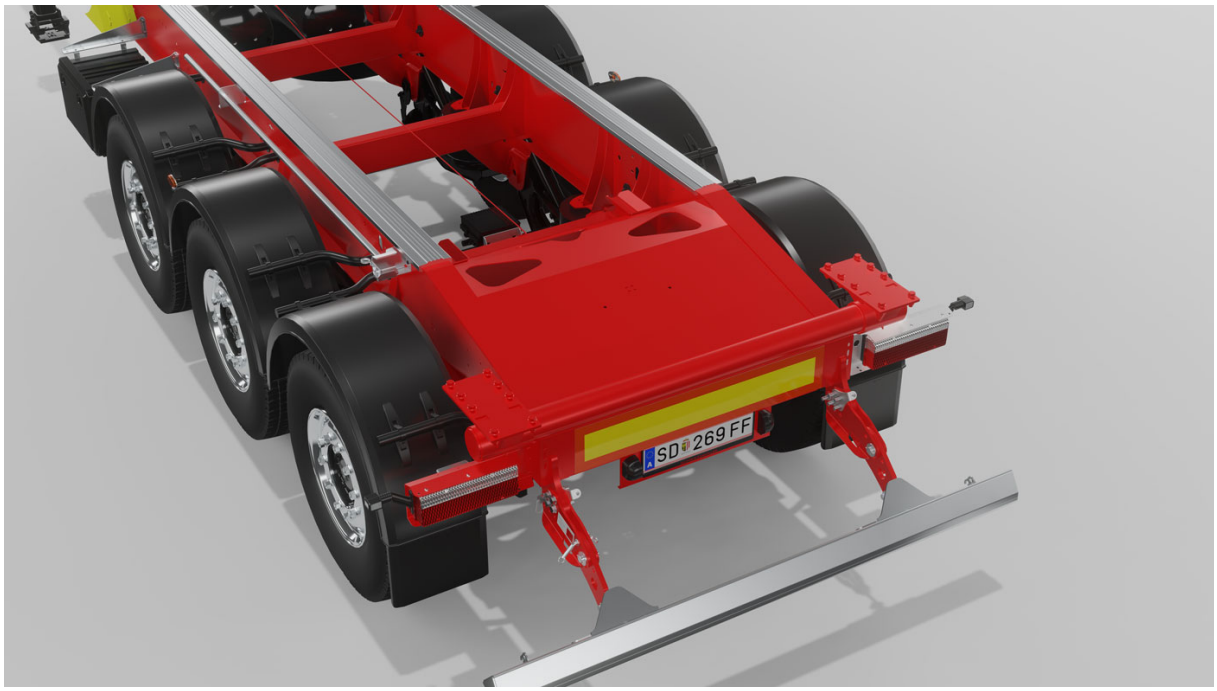

Torsionskasten:Eine bewährte und durchdachte Lösung, um im Heckbereich der Schrottmulde optimale Stabilität während des gesamten Kippvorgangs zu gewährleisten.

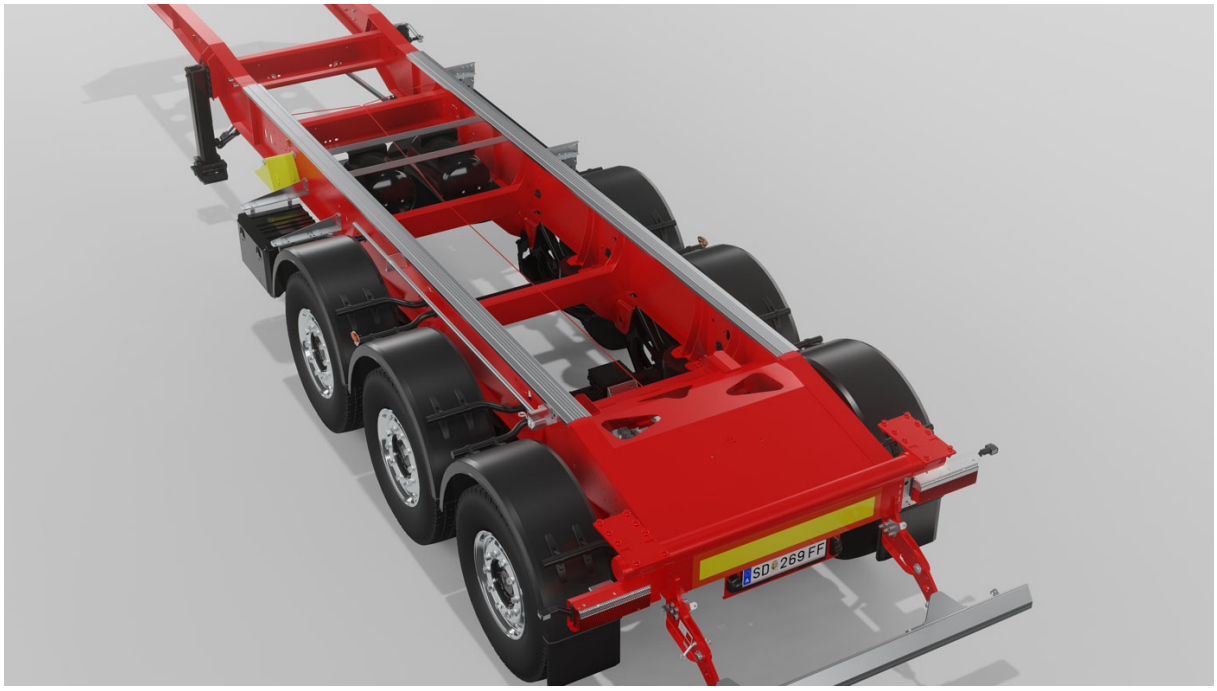

Torsionsrohre:Diese speziellen Querverbindungen sorgen ähnlich wie der Torsionskasten für zusätzliche Stabilität der Schrottmulde während des gesamten Kippvorgangs.

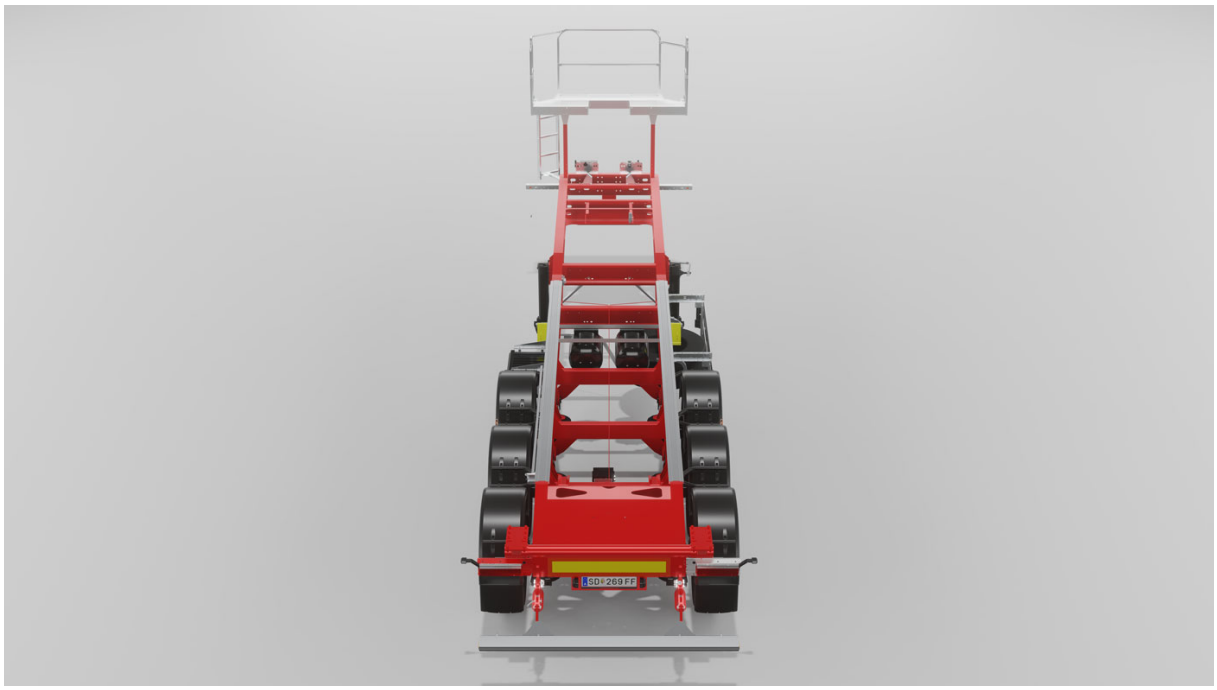

Paralleler Rahmen:Die parallele Rahmenführung der beiden Längsträger gibt dem Rahmen Stabilität in jeder Situation.

Einteilige Kipperwelle:Die Kipperwelle wird nicht nur seitlich, sondern durchgehend angeschweißt. Durch diese Bauart erreicht man mehr Stabilität während des Kippvorgangs.

Pneumatische Rückwandverriegelung:Zusätzliche Sicherheitsverriegelung der Rückwand, seitliche Bedienung am Fahrgestell für sicheres Öffnen außerhalb des Gefahrenbereichs.

Klappbarer Unterfahrschutz:Der Unterfahrschutz wird standardmäßig hochklappbar ausgeführt – um die nötige Bodenfreiheit als auch eventuelle Gossenbeschickung zu gewährleisten.

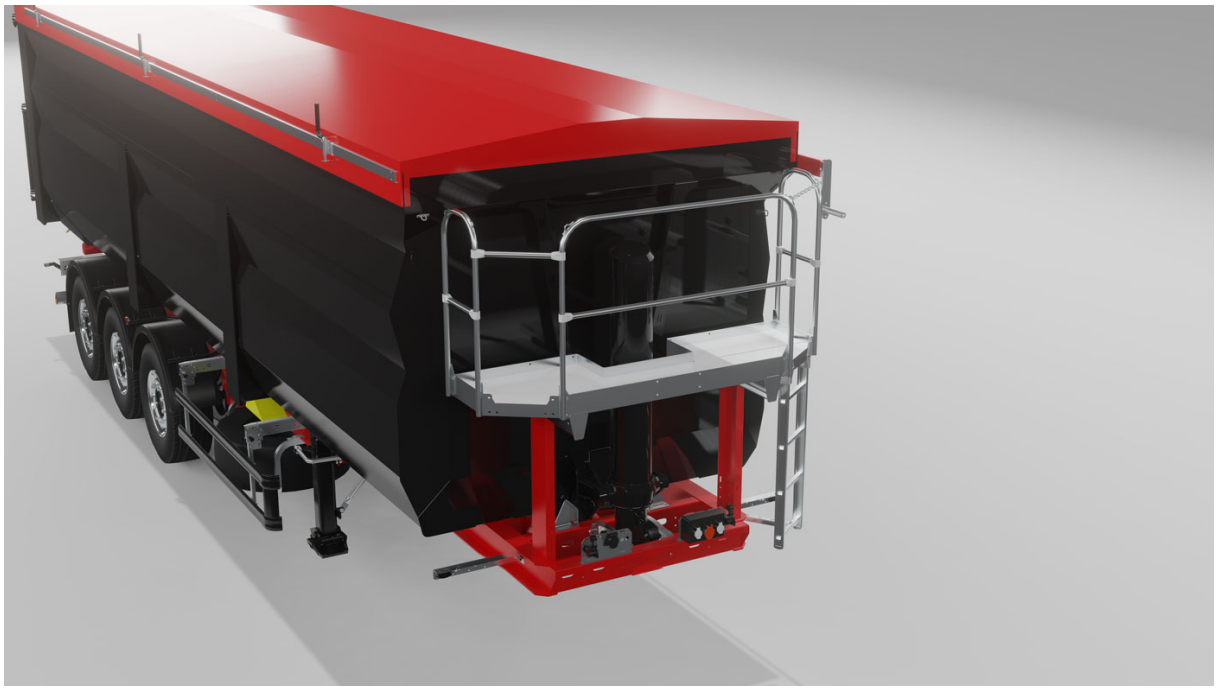

Stehpodest:Das Stehpodest dient dem Aufstieg zur Mulde, der Überwachung des Ladevorgangs sowie dem Öffnen und Schließen der Abdeckplane.

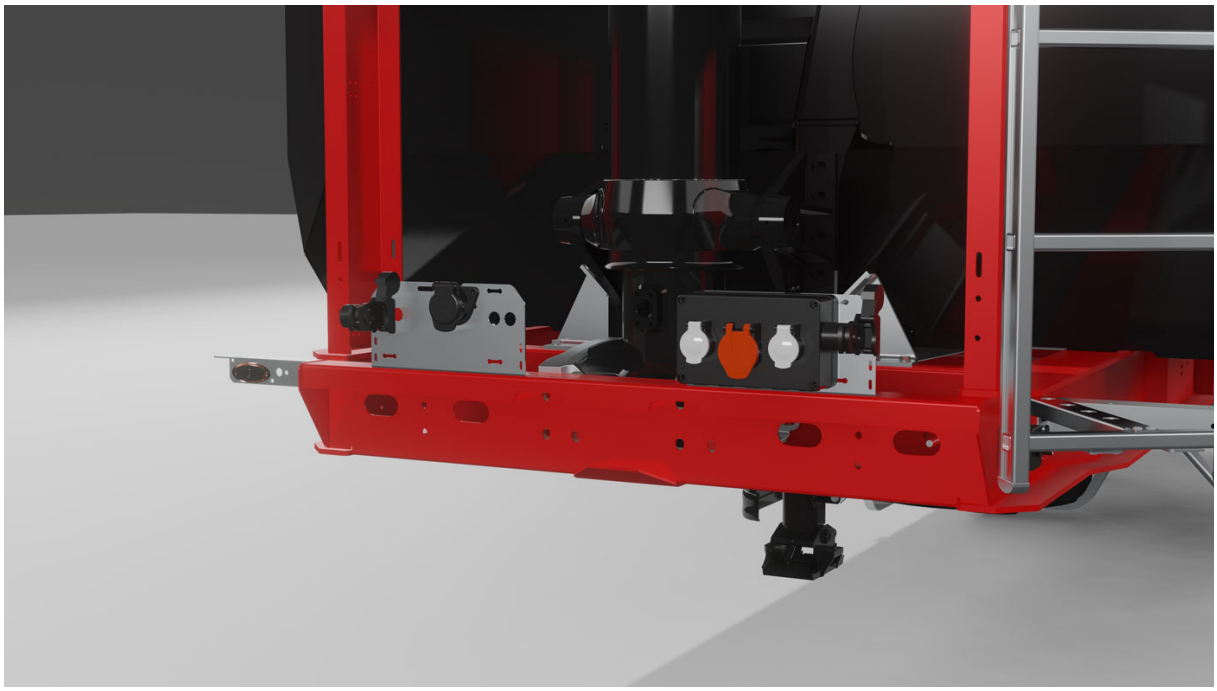

Brems- und Lichtanschlüsse:Die Brems- und Lichtanschlüsse sind gemeinsam mit den Elektro- und Hydraulik-anschlüssen kompakt und übersichtlich an der Stirnseite des Fahrzeuges angeordnet.

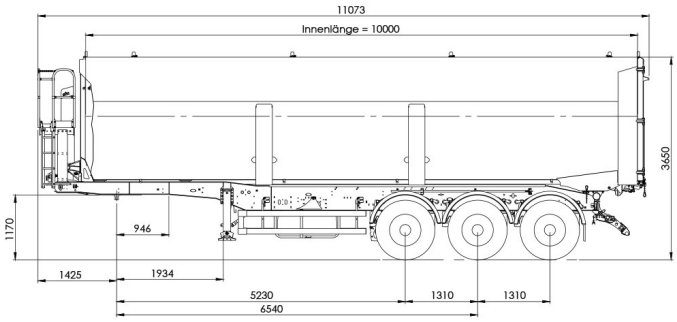
11073
Innenlänge = 10000
3650
1170
946
1425
1934
5230
6540
1310
1310

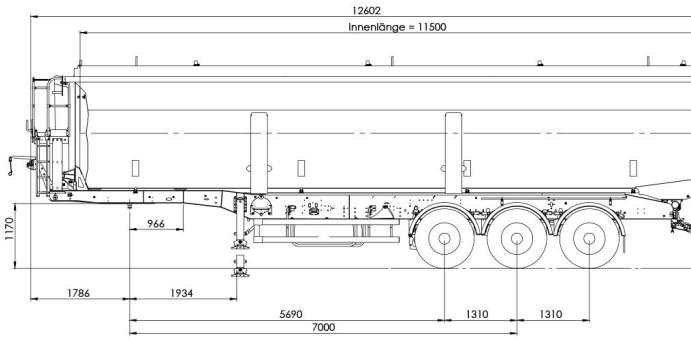
12602
Innenlänge = 11500
1170
966
1786
1934
5690
7000
1310
1310