# Flex-Carrier 3-Achs Drehschemel

## Produktvorteile und Optionals

- Robuster, nutzlastoptimierter Anhänger zum Transport von Abrollbehältern nach DIN 30722 oder Absetzbehälter nach DIN 30720/30720-1
- „Made in Germany“
- Ein Anhänger auf Basis des Roll-Carrier Fahrgestells
- Ladungssicherung durch geräuscharme und pneumatische 4-fach-Behälterverriegelung bzw. kombinierte Ladungssicherung für Absetzbehälter
- Wegfahrsperre blockiert bei geöffneter Behälterverriegelung die Bremse
- Individuelle Anhängerkonfiguration
- OPTIONAL: Hüffermann elegance edition
- OPTIONAL: Variante mit Frontbeladung auch für Abrollbehälter beidseitig beladbar
- OPTIONAL: Liftachse
- OPTIONAL: Kettenlose Ladungssicherung Multi-Fix
- OPTIONAL: Zeitsparende Ladungssicherung Safety-Fix

# Fahrzeugdetails

## TYPBEZEICHNUNG

FLEX-CARRIER 3-ACHS DREHSCHEMEL

Zwillingsbereift HKA

Einfachbereift HKA

Verschiedene Längenvarianten

Variante Frontbeladung

Varianten für verschiedene internationale Abrollbehälternormen

## GEWICHTE

Gesamtgewicht (techn./zul.): von 22 t - 30 t, je nach nationalen Zulassungsbestimmungen

Mehr- oder Mindergewicht je nach Ausstattung.

## ABMESSUNGEN

Abrollbehälterlängen 5500 mm - 7000 mm i. Li. (DIN 30722)

Absetzbehälter 5 cbm - 10 cbm (DIN 30720/30720-1)

Gesamtlängen in Abhängigkeit der Typausführung und Zuggabelwahl

## RAHMEN

Funktionsgeformte, selbsttragende Langträgerausführung für einen reibungslosen Behältertransport. Der Flex-Carrier verfügt über eine patentierte Profilform der durchgängigen Langträgeruntergurte und der verschleißarmen Rollbahnlauffläche. Zudem hat er eine Anfahrschräge zum einfacheren Aufsetzen der Behälter.

Durch flexible Zurrpunkte am Außenrahmen und entsprechende Schubarretierungen sind jeweils ein oder zwei Absetzbehälter in unterschiedlichen Größen variabel verladbar.

## FAHRWERK

Wir verwenden ausschließlich Achsen namhafter Hersteller. Luftfederfahrwerke mit Scheibenbremse oder Trommelbremse inkl. automatischer Absenkfunktion

Bereifung

12- oder 6-fach 235/75R 17,5 (10 t Achsen)

12- oder 6-fach 265/70R 19,5 (10 t Achsen)

12- oder 6-fach 385/55R 22,5 (9 t Achsen)

Weitere Bereifungsgrößen auf Anfrage.

Optional: Reserverad, Aluminiumfelgen 19,5 / 22,5, Reifendrucküberwachungs- und -regel-Systeme, manuelle Heben-/Senken-Funktion

## BREMSSYSTEM

- WABCO Bremssystem mit ABS und EBS
- Wahlweise Knorr Bremssystem mit ABS und RSP

Optional:

- Bremsbelagverschleißanzeige
- Rückraumüberwachung (Wabco)

## ELEKTROAUSSTATTUNG

Hella-Modulbeleuchtungseinrichtung mit Funktionsleuchten in Teil-LED-Technik inkl. LED Positionsleuchte, LED Umrissleuchten hinten und LED Seitenmarkierungsleuchten, mitblickend.

Optional:

- LED Arbeitsscheinwerfer
- 2 zusätzliche LED Rückfahrscheinwerfer am Heck
- 3 runde LED Rückleuchten, anstelle der Modulleuchten
- Zusätzliche Bremsleuchte am Mittelblech
- Verschiedene Warn- und Umfeldleuchten
- Autarkes Parklichtsystem „PS-Fix“

---

## LACKIERUNG

Lackierung RAL-Ton einfarbig nach Kundenwunsch (außer Metallic-Töne), Ladungssicherungselemente serienmäßig in RAL 1003 Signalgelb.

Automatisches Strahlen:

Die Anhängerfahrgestelle werden vor der Lackierung im speziell für unsere Anhängertypen konzipierten Strahlautomaten, auf Basis von 12 gleichbleibend starken, automatisierten und ringförmig angeordneten Schleuderradturbinen gestrahlt. Durch das spezielle Hüffermann-Strahlmittel ergibt sich ein homogeneres Strahlbild. Im Rahmen des Kontrollprozesses wird, abhängig von der Bauart des Chassis, von Hand nachgestrahlt.

Grundierung: Auftrag einer Grundierung auf Epoxidharzbasis ohne Elektrostatik. Ebenfalls für einen langjährigen und belastbaren Korrosionsschutz.

Decklack: Der 2K-Decklack mit hohem Festkörperanteil wird individuell im gewünschten Farbton (RAL) im Elektrostatik-Verfahren aufgetragen, so dass auch noch der kleinste Spalt vom Lack abgedeckt wird und der Schutz und die Optik über Jahre erhalten bleiben.

Versiegelung: Nach der Montage und der endgültigen Freigabe des Fahrzeuges durch die Qualitätskontrolle wird das Fahrzeug an Materialdoppelungen und -übergängen konserviert. Die Konservierung erfolgt mit Dinitrol Kriechwachs.

Standardausführung ohne Lackierung der seitlichen Schutzvorrichtung, Felgen silber. Achsen in schwarz KTL-beschichtet. Anbauteile verzinkt.

Optional: Lichtbogenverzinkung

Zinkdraht wird durch einen Lichtbogen aufgeschmolzen, mit Druckluft zerstäubt und auf die frisch gestrahlte Oberfläche des Chassis (ohne Anbauteile) aufgetragen. Zusammen mit der nachfolgenden Lackierung wird so ein Korrosionsschutz erreicht, der ähnliche Eigenschaften wie das Feuerverzinken aufweist. Ein weiterer Vorteil ist der geringe Wärmeeintrag, so werden hochfeste Stähle nicht im Gefüge verändert und große Flächen neigen nicht zu Verzug.

Die Lichtbogenverzinkung bietet einen deutlichen Vorteil in Bezug auf Schutzdauer, Härte, Haftfestigkeit, Abriebfestigkeit, Steinschlagbeständigkeit und Kantenschutz.

## ZUBEHÖR

Heckmarkierung

- ECE-Tafel

Optional: Abfall-, Park- oder ADR-Tafeln

- Unterlegkeile (2)

Optionale Stauräume:

- Standardstaukiste 600 x 500 x 500 mm
- Edelstahlstaukiste
- Stauraum für Netze in verschiedenen Größen
- Zurrketten für die kombinierte Ladungssicherung
- Paletten-Staukästen

## ANBAUTEILE

Unterfahrschutz, feuerverzinkt, mit senkrechtem Gummipuffer

Seitliche Schutzvorrichtung aus zwei horizontalen eloxierten Alu Profilen mit starr montierten Befestigungshaltern

Optional hochschwenkbar mit Gasdruckdämpfern oder in geschlossener Bauweise

Kunststoff-Einzelradkotflügel mit Sprühnebelschutz

Optional:

1 Reserveradhalter

Hüffermann Gummischürze

## ZUGEINRICHTUNG

Drehschemel mit abgedichtetem Kugellenkkranz und V-Zuggabel mit 40 mm Zugöse. Optional: Mittelholmzuggabel oder längenverstellbare Zuggabel, verschiedene Zugösenausführungen. Zuggabel-Absenkvorrichtung mit Luftbalgsteuerung über ein Pneumatikventil außerhalb des Gefahrenbereichs. Erprobte Hebelanordnung plus großzügig dimensioniertem Hubbalg zum Heben und Senken der Zuggabel mit geringem Vorratsdruck. Absenkung ohne Bodenkontakt (der Zuggabel).

## LADUNGSSICHERUNG

Zwei Paar Verriegelungselemente sichern den Abrollbehälter an der Untergurtinnenseite. Durch eine Exzenterwirkung werden auch leicht verbogene Behältergurte mit einer Spannkraft von ca. 2500 kg je Element verspannt. Die Bedienung erfolgt über Luftventile an der linken Seite des Anhängers.

Beim Transport von Absetzbehältern werden diese gegen Verrutschen in Fahrtrichtung und seitlich durch verstellbare Anschläge gesichert. Nach hinten werden die Behälter am hinteren Behälter-Aufnahmekloben durch Schrägzurren gesichert.

Zentrier-Fix

Beim Flex-Carrier erleichtert der patentierte Zentrier-Fix das Einstellen der seitlichen Zentrierung.

OPTIONAL: Multi-Fix

Die zeitsparende und kettenlose Ladungssicherung verriegelt den Absetzbehälter nach DIN 30720/ 30720-1 am Kipplager. Beim Transport von Abrollbehältern wird der Multi-Fix in einer neutralen Position abgesenkt.

OPTIONAL: Safety-Fix

Das zeitsparende Sicherheitssystem basiert auf beidseitig befestigten Ratschenspannern. Nach Anlegen der Ketten zieht der Fahrer den Behälter mit ihrer Hilfe an die Anschläge. Nur eine Kette pro Fahrzeugseite muss er dann im Zurrwinkel von 35 bis 60 Grad spannen, um den Behälter in Fahrtrichtung formschlüssig zu sichern.

# Impressionen

Kombinierte Ladungssicherung mit Zentrier-Fix und Zurrketten

Ladungssicherung Zentrier-Fix

OPTIONAL: 3 LED Rundleuchten
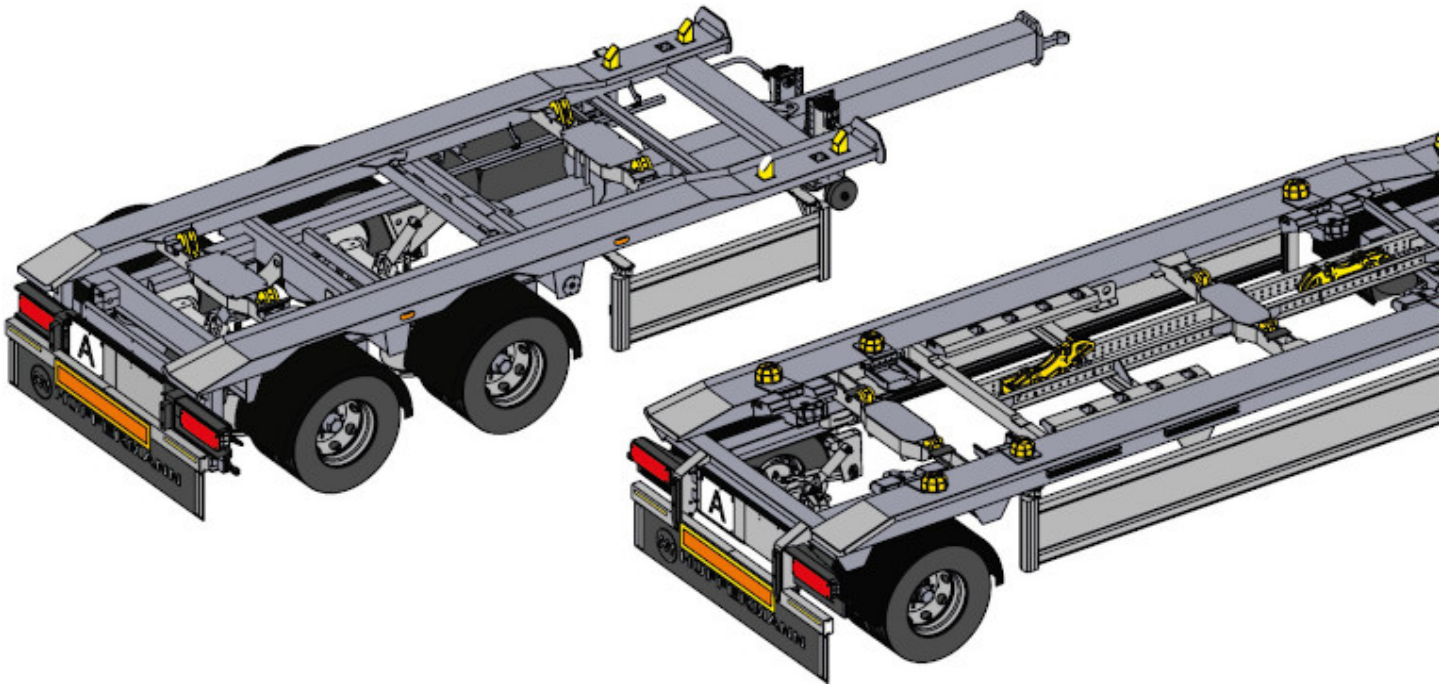
OPTIONAL: Das autarke Beleuchtungssystem für mehr Sicherheit.