Schnellwechselanlage Kippaufbau – Betonmischer

Produktvorteile und Optionals

- Pneumatischer Hubbalg zum Abheben des gesamten Aufbaus
- Optimale Verriegelung des Hilfsrahmens am LKW-Fahrgestell mittels Keilhaken
- Vordere Abstützungen für ein schnelles und einfaches Wechseln des Aufbaus
- Schräg nach hinten verlaufenden Abstützungen zum sicheren Abstellen des Aufbaus
- Sonderhilfsrahmen-Konstruktion zur optimalen Befestigung des Aufbaus am LKW-Fahrgestell
- Führungen, Einweiser und Anschläge für ein bequemes und betriebssicheres Wechseln
- OPTIONAL: Unterfahrschutz klapp und abnehmbar

Fahrzeugdetails

TYPBEZEICHNUNG

AUTOMAT.-PNEUMAT. SCHNELLWECHSEL-KIPPAUFBAU MIT WECHSEL-BETONMISCHERAUFBAU

Aufbau wechseln samt Hilfsrahmen (Kippaufbau u. Mischeraufbau)

FÜR KIPPAUFBAU

3-Achs-LKW mit 4.880 bzw. 5.100 mm Brückeninnenmaß

Schnellwechselsystem zum raschen, bequemen und betriebssicheren Wechseln von Aufbauten

samt Hilfsrahmen in ca. 5 Min

Aufbau-Hilfsrahmenbefestigung mittels massiven und einweisend abgeschrägten Keilhaken

Eine im LKW eingebaute und durch Faltenbalg pneum. betätigte 4- oder 6 t-Doppelgelenk-Abhub- und

Verriegelungsschwinge verschiebt den Aufbau autom. zur Ent- und Verriegelung durch o.a. Keilhaken über

einen im Hilfsrahmen eingeschweißten Querträger

In unmittelbarer, mechan. gekoppelter Reihenfolge wird der Aufbau gehoben oder gesenkt

EINWEISER, FÜHRUNGEN UND ANSCHLÄGE

erleichtern das Unterfahren und Aufnehmen

Dadurch ist ein betriebssicheres, rasches Wechseln auf ebenem, befestigten Untergrund ohne Störungen und

Fehlbedienungen möglich

Die durch Federvorspannung erzeugte Übertotpunktsicherung ist mittels elektr.-akustischer Warneinrichtung

im Fahrerhaus zus. abgesichert

Die Betätigung erfolgt bequem im Fahrerhaus mit einem Schlüsselschaltventil

1 Garn. Hochdruck-Kupplungen für Kipperhydraulik in Trockenausführung

1 Garn. Stützbein-Taschen samt steckbarer Stützbeine mit Längsfüße zum Abstellen des leeren Aufbaues auf ebenem Untergrund

---

FÜR MISCHERAUFBAU

WECHSEL-AUFBAU EINES PASSENDEN 6 BIS 7 ODER 8 BIS 9 M³ TRANSPORTBETON-MISCHERAUFBAUES

, der mit kpl.

Zubehör wie Unterfahrschutz, Kotflügel samt Halterungen, angepasster Hilfsrahmenkröpfung,

EDC-Steuerung mit Kabel

nach vorne verlegt und wie üblich vormontiert sowie lackiert franko Aufbauwerk anzuliefern ist

Kürzung des Hilfsrahmens vorne passend zu vord. Anschlag zum Wechseln mit autom.-pneum. Wechselanlage

samt massiven Keilhaken und Querträger

Anpassen beigestellter Gelenkwelle für Hydraulikantrieb und des Unterfahrschutzes

Lieferung von 1 Garn. Stützbein-Taschen samt steckbarer Formrohr-Stützbeinen mit Längsfüßen zum

Abstellung des leeren Mischeraufbaues sowie Umbau der Gelenkwelle für Hydraulikantrieb mit Trennsicherung,

dynamisch gewuchtet und 1 Stk. Gelenkwellen-Schnelltrenn-Klauenkupplung für LKW-seitig anzuliefernden,

passenden Motorabtrieb, samt Staubschutz, Schlüssel und Aufhängung montiert

Anschluß der am LKW vorgerichteten EDC-Motor-Start-Stop u. Drehzahlregulierungs-Steuereinheit mit

max. 15-pol. Stecker + Dose auf Konsole hinter dem Fahrerhaus angeordnet

Ausbesserung der Mischer-Lackierung an den Schweißstellen

1 Garn. Querträger für beigestellte 2 Paar Schurrenhalterungen

Impressionen

Schnellwechselanlage - 3-Seiten-Kippaufbau / Betonmischer

Vordere Abstützungen für ein schnelles und einfaches Wechseln des Aufbaus

Schräg nach hinten verlaufenden Abstützungen zum sicheren Abstellen des Aufbaus

Betonmischer-Aufbau im abgestellten Zustand

OPTIONAL: Unterfahrschutz klapp und abnehmbar

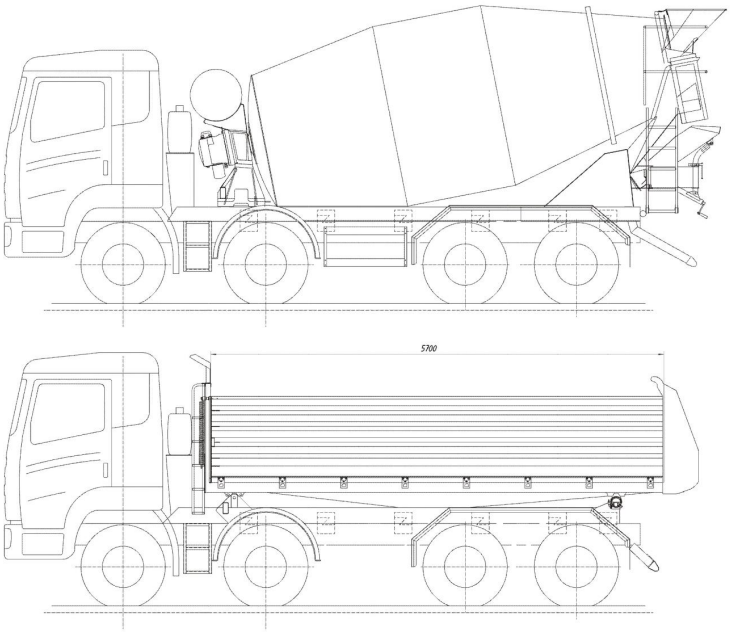
5700