3-Seiten-Kippaufbau 3A-LKW – Fernverkehr

Produktvorteile und Optionals

- Konische Trapezprofil-Längsträger in hochfester Leichtbauweise mit kleinen Bodenfeldern für große Beulfestigkeit und hoher Stoßabfederung
- Hartverchromter, qualitativ hochwertiger Kippzylinder
- Körnerdichte Bordwandmontage mit Labyrinth-Dichtsystem
- OPTIONAL: Aluminium-Hohlprofil-Aufsatzwände, mit Labyrinth-Abdichtung, seitlich und hinten pendelnd eingehängt
- OPTIONAL: Getreideschuber ca. 400/400 mm mit seitl. Dosierhebel in Rückwand
- OPTIONAL: Hochschwenkbare Zurringe
- OPTIONAL: Kunststoff-Rollplane inkl. Aluminium-Latte samt Handkurbel
- OPTIONAL: Elektropneumatische Seitenwand-Verriegelung für Schalterbetätigung im Fahrerhaus
- OPTIONAL: Aluminium-Klappe auf seitlicher Zentralverriegelunswelle
- OPTIONAL: Kipperbrücke in gewichtsoptimierter, selbsttragender Aluminium-Konstruktion

Fahrzeugdetails

TYPBEZEICHNUNG

3-SEITEN-KIPPAUFBAU AUF 3-ACHS-LKW - FERNVERKEHR

für Paletten- und Getreidetransporte etc.

GEWICHTE

Aufbaugewicht ca. 2,9 t

ABMESSUNGEN

Innenlänge ca. 7.100 mm

Innenbreite ca. 2.460 mm

Gesamtbreite 2.550 mm

Aufbauhöhe, Ladehöhe etc. kann erst nach Bekanntgabe der genauen LKW-Daten geprüft und Bekanntgegeben werden

LACKIERUNG

Stahlgranulatreinigung, Zinkstaubgrundierung und Spritzlackierung

2-Komponenten-Nutzfahrzeug-Acryllacke (RAL- oder LKW-Standardfarbton)

Kunststoffteile und feuerverzinkte Teile unlackiert,

pulverbeschichtete Anbauteile schwarz

Reflektierender Konturmarkierungsstreifen seitlich über ganze Länge (fortlaufend auch am LKW-Fahrerhaus) und

hinten umlaufende Konturmarkierung (standardmäßig seitl. weiß und hinten rot), nach ECE 48

ZUBEHÖR

Heckmarkierung nach ECE-Norm

ANBAUTEILE

Kipperbrücken-Gummimittelauflage

Halterung für Unterlegkeil(e)

Planenhaken an den Scharnierwangen

Gummianschlagpuffer am Abschlußblech

BORDWÄNDE

Körnerdichte Bordwandmontage mit Labyrinth-Dichtsystem

Fixe Stahlblech-Vorderwand 3 mm, ca. 1.640 mm hoch

2-teilige Aluminium-Hohlprofil-Seitenwände 40 mm, ca. 980 mm hoch,

(oberstes und unterstes Profil verstärkt 4/2 mm, 3 x 200 mm Zwischenprofile 2/2 mm),

mit senkrechter Spezialabdichtnut, ohne Bügelnische, abklappbar mit verlängerte Schwenkriegelverschlüsse und

Federnhebehilfe sowie zus. pendelbar mit man. Zentralverriegelung, pro Wand zu betätigen

Aluminium-Hohlprofil-Rückwand 40/2/2 mm, ca. 980 mm hoch,

abklappbar mit verlängerte Schwenkriegelverschlüsse sowie zus. pendelbar mit man. Zentralverriegelung

HILFSRAHMEN

Durchgehende Längsträger mit Kippzylinderlagerung und Kippauslegern

Niedrige Aufbauhöhe

Steckerverriegelung für Kipperbrücke mit Überkreuzsicherung

HYDRAULIK-HOCHDRUCK-KIPPANLAGE

20 t-Kippzylinder für 3-Seiten-Kippung, mit Sicherungsseil,

Kippwinkel nach hinten ca. 38 Grad

60 l-Pumpe zum Direktanflanschen, 45 l-Ölbehälter mit Ölfüllung,

pneum. Kippventil mit Überdrucksicherung und Betätigung im Fahrerhaus

KIPPLADEBRÜCKE

Ganzstahl-Schweißkonstruktion mit Feinkorn-Sonderstahl-Bodenblech 5 mm

(Leichte Bodenwellung durch Schweißverzug möglich)

SÄULEN

2 fixe vordere Ecksäulen stirnseitig in Vorderwand integriert

2 Mittelsäulen klappbar, in Bordwandhöhe

2 fixe hintere Ecksäulen, seitlich angeschweißt, in Bordwandhöhe

Spannkette mit Schneller bei Mittelsäulen

Impressionen

Konische Trapezprofil-Längsträger in hochfester Leichtbauweise mit kleinen Bodenfeldern für große Beulfestigkeit und hoher Stoßabfederung

Aluminium-Hohlprofil-Rückwand und zusätzlich als Option mit Getreideschuber ca. 400/400 mm mit seitl. Dosierhebel

Konische Trapezprofil-Längsträger in hochfester Leichtbauweise mit kleinen Bodenfeldern für große Beulfestigkeit und hoher Stoßabfederung

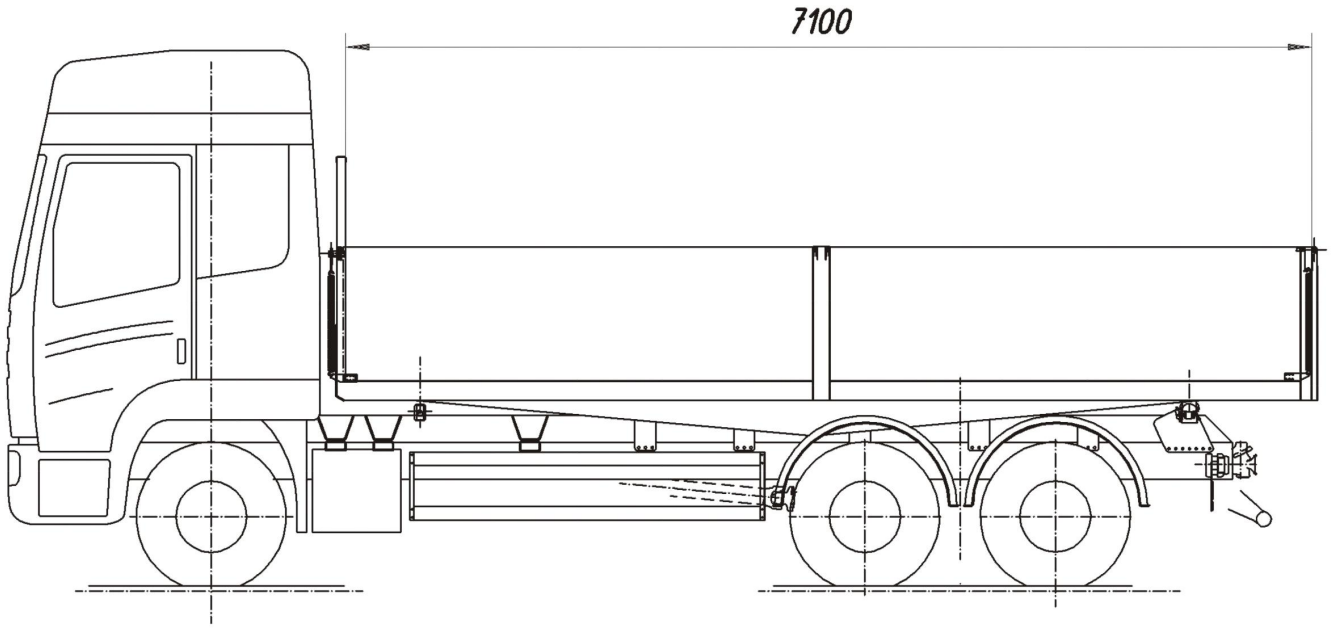
7100