3-Achs-Aluminium-Tanksattelanhänger mit elektronischen Peilstäben

Produktvorteile und Optionals

- Anspruchsvolles Design mit perfekter Funktionalität
- Optimale Fahrstabilität durch tiefliegenden Schwerpunkt
- Extrem leichte und flexible Produktabgabe-Schläuche (3" oder 4") für Schwerkraft- und Pumpbetrieb geeignet
- Höchste Produktreinheit durch optimales Leerlaufen aufgrund der einzigartigen Doppelkeil-Ausführung
- Fahrwerk in Aluminium oder Edelstahlausführung möglich
- Im Fahrwerk integrierte Schlauchunterbringungsmöglichkeit
- Verbau von Achsen namhafter Hersteller wie SAF oder BPW
- OPTIONAL: Hochgesetzter LED-Leuchtenträger mit Möglichkeit einer integrierten Rückfahrkamera
- OPTIONAL: Feuerlöscherkasten mit Sichtfenster

Fahrzeugdetails

TYPBEZEICHNUNG

3-ACHS-ALUMINIUM-TANKSATTELANHÄNGER IN ZYLINDERFORM

mit elektronischem Peilstab-Messsystem, für Mineralöltransporte

ALLGEMEIN

Fahrzeugbezeichnung gem. 9.1.1.2 ADR: FL

Tankcodierung gem. 4.3.4.1 ADR: LGBF

Sondervorschriften gem. 6.8.4 ADR: TE 7, TE 19

Zum Transport von Benzin UN 1203,

Dieselkraftstoff und Heizöl (el) UN 1202

FAHRWERK UND ANBAUTEILE

Sattelplatte mit Königszapfen 2"

Fahrwerkrahmen aus Aluminium mit integrierten Schlauchkästen

2 Fallstützen, höhenverstellbar und beladen absattelbar

GFK-Kasten für den Drucker in FR rechts vorne

Einzelrad-Kunststoff-Kotflügel mit Spritzlappen und Spritzschutzsystem

Aluminium-Unterfahrschutz

Achsen

Luftfederaggregat mit wartungsarmen Achsen und Scheibenbremsen

3 x 9 t starr, Radstand 2 x 1.310 mm

Federung:

Luftfederung mit Hub- und Senkeinrichtung.

Automatische Einstellung des Fahrniveau ab 15km/h

Bereifung

6-fach 385/65 R 22,5, 160J, Fabrikat nach Werkswahl

6 Stahlscheibenräder 11,75 x 22,5, 10-Loch

Einpresstiefe 120 mm

BREMSSYSTEM

Bremsanlage nach EG-Richtlinien 71/320 bzw. ECE R13

Zweileiterbremse

EBS-E = elektronisches Bremssystem

WABCO 2S/2M = eine Achse sensiert

RSS - Stabilitätsprogramm

Federspeicher-Feststellbremse auf 2 Achsen

Aluminium-Luftbehälter

TRANSPORTBEHÄLTER - SELBSTTRAGEND

Aluminium-Legierung und Wanddicke gemäß den ADR-Vorschriften

Zylinder-Doppelkeilform für restloses Leerlaufen

Bruttofassungsraum ca. 43.500 l

5 Kammern, Kammernteilung nach Kundenwunsch

Schwallwände soweit techn. erforderlich

Links und rechts je ein Erdungsdorn

Armaturenschrank

Großer, durchgehender, am Behälter angeschweißter Aluminium-Schrank,

Produktsammelrinne beidseitig

Schranktüren parallel geführt, Plombiermöglichkeiten

SCHLAUCHUNTERBRINGUNG

Unterbringungsmöglichkeit für 2 Schläuche 3", jeweils ca. 5.000 mm lang im Fahrwerkrahmen

AUSRÜSTUNG

1 außenliegende Erdkabeltrommel mit automatischer Aufspulung

2 Feuerlöscher à 6 kg

2 Warndreiecke

1 Warnblinkleuchte mit Arbeitslicht und Batterien

1 Kunststoff-Auffanggefäß

1 Handschaufel verzinkt

1 Handbesen

1 PVC-Box mit Ölbindemittel

1 Warnweste

1 Schutzbrille

1 Paar Handschuhe

1 Augenspülflasche

1 Kanalisationsabdeckung

KENNZEICHNUNG

1 Drehtafel (33/1203 bzw. 30/1202) hinten

3 abnehmbare Gefahrgutzettel (Flammensymbol)

3 abnehmbare Gefahrgutzettel (umweltgefährdende Stoffe)

Heckmarkierung nach ECE-Norm

ELEKTROAUSSTATTUNG

2 Siebenkammer-Schlussleuchten im Unterfahrschutz

LED-Seitenmarkierungsleuchten

2 Positionsleuchten vorne

2 Umrissleuchten am Unterfahrschutz

15-polige Steckdose

Ex-geschützte Armaturenschrankleuchte

LACKIERUNG

Grundierung und Spritzlackierung mit 2-Komponenten-Nutzfahrzeuge-Acryllack (RAL- oder LKW-Standardfarbton)

Steinschlagschutz an der Armaturenschrank-Stirnwand

Fahrwerk mit Anbauteilen und Transportbehälter jeweils einfärbig lt. Farbangabe

Kunststoffteile unlackiert

pulverbeschichtete An-/Einbauteile schwarz

Konturmarkierung

Links und rechts je ein durchgehender reflektierender Streifen, weiß, in Tanklänge

Hinten umlaufend, segmentiert in rot

ABNAHME

Abnahme nach ADR

Tankakte

Typengenehmigung

Eichung

BEHÄLTERARMATUREN - PRO KAMMER

1 Domdeckel, versenkt eingebaut

1 elektrooptischer Topsensor

1 Kippventil für Be- und Entlüftung

1 Lüftertopf mit Flammendurchschlagsicherung

1 elektron. Peilstab

1 pneum. Bodenventil

PEILSTAB-MESSSYSTEM

Basiseinheit für Peilstabsystem

(Bartec, Sening, DeziData)

Anzeigegerät in FR rechts und links

Neigungssensor

Belegdrucker DIN A 5 im GFK-Kasten

Vorgerüstet für Datenübertragung

GEWICHTE

Gesamtzuggewicht (zul.) 40 t

Gesamtgewicht (techn.) 39 t

Achsaggregatlast (techn.) 27 t

Sattellast (techn.) 12 t

Leergewicht, je nach Ausstattung ab ca. 5,25 t

MASSE

Gesamtbreite 2.550 mm

Gesamthöhe ca. 3.400 mm

Gesamtlänge ca. 11.550 mm

VERROHRUNG MIT BOTTOM-LOADING

Befüllung in FR links, Abgabe in FR rechts

Aluminium-Einzelablaufleitungen DN 100 in FR rechts mit Anschlusskupplungen

Je Kammer eine API-Befüllkupplung samt Blindkappe in FR links

Gasrückführleitung verbunden mit den Lüftertöpfen

Sicherheits-Über/Unterdruckventil

Impressionen

Modernes Design und beste Funktionalität des Fahrzeuges

Im Fahrwerkrahmen integrierte Schlauchkästen

Optimales Leerlaufen aufgrund Doppelkeil-Ausführung

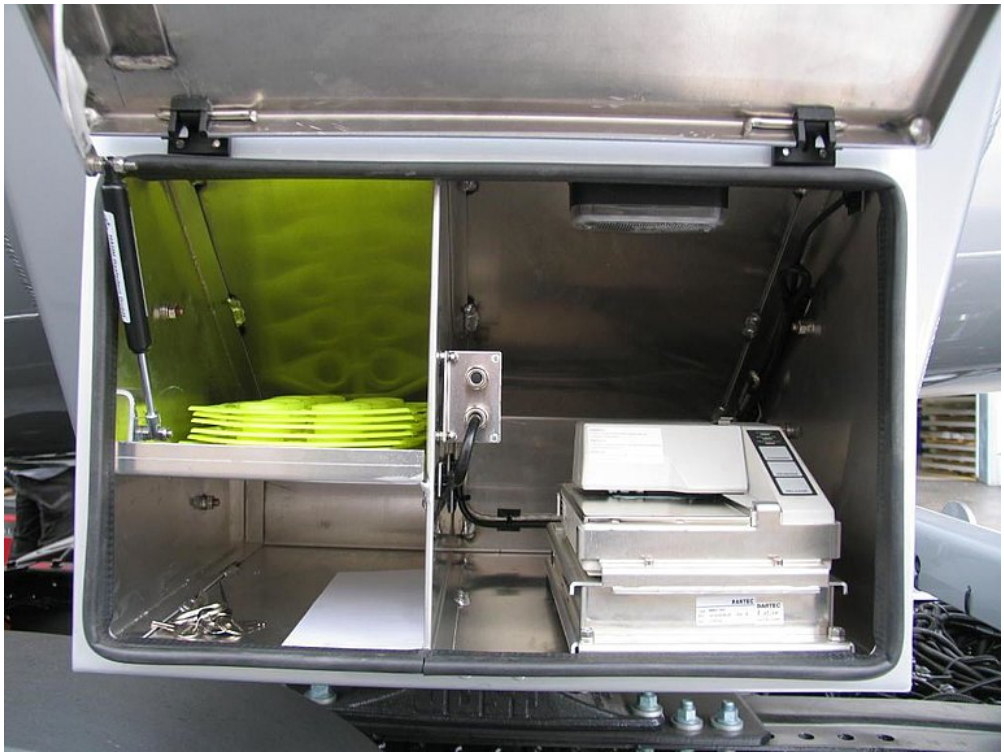

Separater Druckerkasten für perfekten Schutz gegen mechanische Beschädigung und Wettereinflüsse

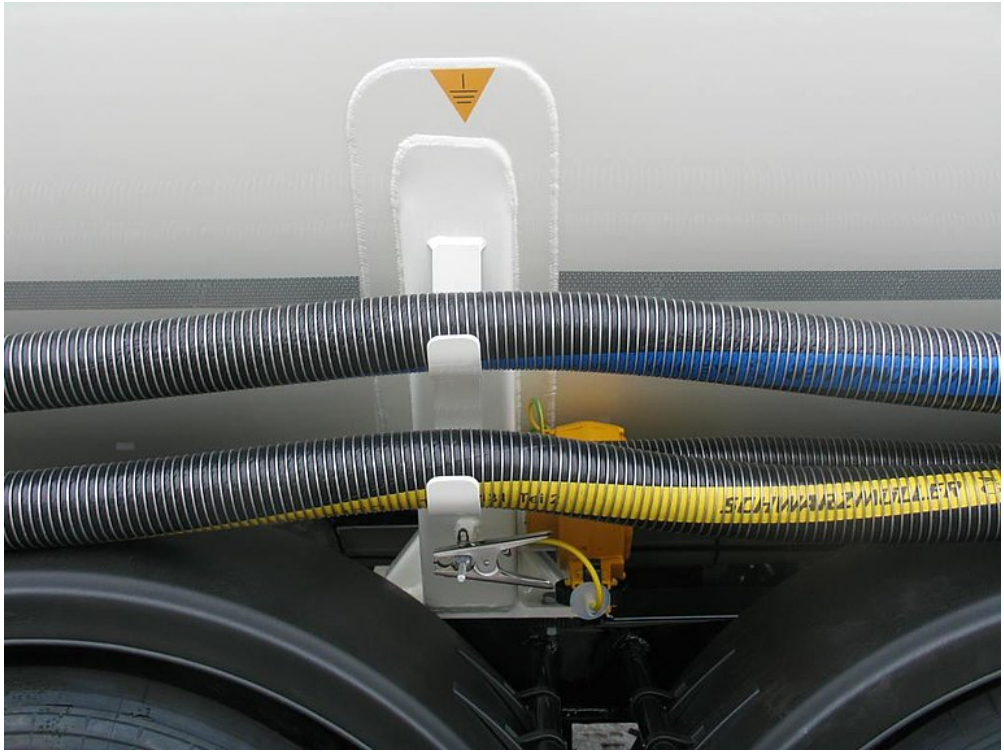

Leichte und flexible Produktschläuche für optimales Handling

Übersichtliche und aufgeräumte Anordnung der Armaturen für effiziente und fehlerfreie Bedienung

OPTIONAL: Hochgesetzter LED-Leuchtenträger mit Möglichkeit einer integrierten Rückfahrkamera

OPTIONAL: Feuerlöscherkasten mit Sichtfenster

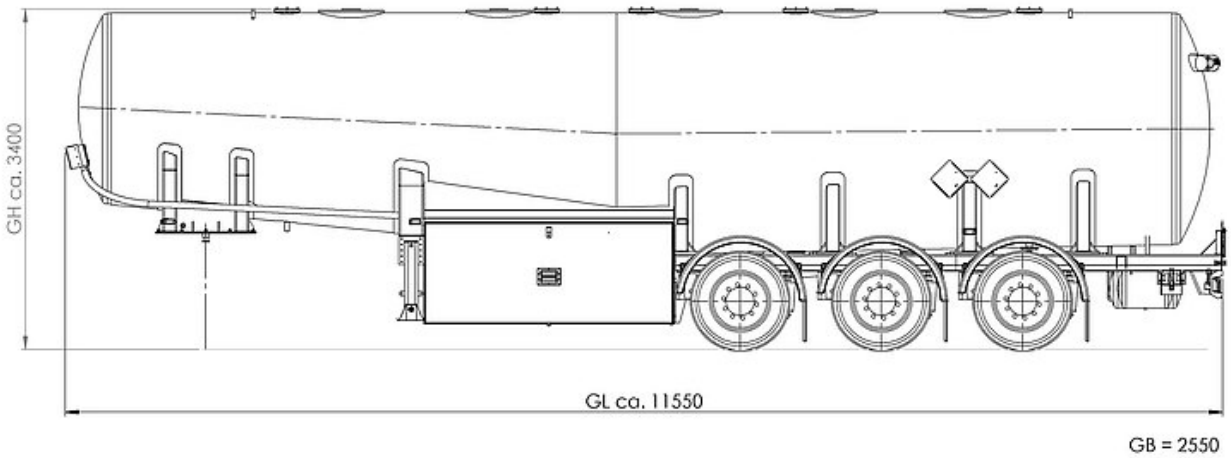
GH ca. 3400
GL ca. 11550
GB = 2550