2-Achs-Schiebeplanen-Plateausattelanhänger

Produktvorteile und Optionals

- Korrosionsarme hochwertige Aluminium-Aufbaukomponenten, geprüft nach EN 12642 XL
- Loch-Außenrahmen mit Lochabstand ca. 100 mm, Langloch 40/25 mm nach DIN EN 12640 und 23 Paar versenkte 2,5 t Zurrbügel
- Aluminium-Planenbefestigungsleiste beidseitig am Außenrahmen
- Verstärkte Aluminium-Hohlprofil-Vorderwand mit integriertem Gerätehalter
- Hinten angeschraubtes Portal mit Aluminium-Ecksäulen, samt vollumschlagbarer Doppeltüre in Profilbauweise
- Verbau von Achsen namhafter Hersteller wie SAF oder BPW
- OPTIONAL: Zertifikat nach DC-Richtlinie 9.5, Zertifikat für Getränke- und Fassware
- OPTIONAL: Ausführung in Schiebeplane + Bordwände
- OPTIONAL: Variable Ladungssicherung mittels anschraubbarer Zurrsysteme (Airline Zurrschiene, Lochraster-Kombirammschutz)
- OPTIONAL: Doppelstock-Verladeeinrichtung CTD III für 11 x 3 Euro-Norm-Paletten, Tragkraft 400 kg/Palette

Fahrzeugdetails

TYPBEZEICHNUNG

2-ACHS-SCHIEBEPLANEN-PLATEAUSATTEL-ANHÄNGER RH125P

GEWICHTE

Gesamtzuggewicht (zul.) 36 t

Gesamtgewicht (techn.) 30 t

Achsaggregatlast (techn) 18 t

Sattellast (techn.) 12 t

Nutzlast ca. 23 - 24 t

Leergewicht ca. 5,3 t

ABMESSUNGEN

Plateau-Innenlänge ca. 13.620 mm

Plateau-Innenbreite ca. 2.480 mm

Gesamtbreite 2.550 mm

Laderauminnenhöhe ca. 2.720 mm

Seitl. Einladehöhe unter Laufschiene ca. 2.620 mm

Innenbreite zwischen Laufschienen ca. 2.430 mm

Portaleinladehöhe ca. 2.620 mm

Portaleinladebreite ca. 2.480 mm

Ladehöhe ca. 125 mm über Aufsattelhöhe

RAHMEN

Stahlrahmenschweißkonstruktion

Rahmen für ASH unbel. 1.090 - 1.190 mm bei luftgef. SZM

Auswechselbarer 2" Königszapfen (EG-Einbaumaß, Eckmaß 2.040 mm)

Loch-Außenrahmen mit Lochabstand ca. 100 mm, Langloch 40/25 mm nach DIN EN 12640 und 23 Paar versenkte 2,5 t Zurrbügel

---

FAHRWERK

Luftfederung mit Hub- und Senkeinrichtung (ca. +120/-80 mm)

Automatische Einstellung des Fahrniveau ab 15km/h

Luftfederaggregat mit wartungsarmen Scheibenbremsachsen, ø 430 mm

2 x 9 t starr, Radstand 1.310 mm

Bereifung :

4-fach 385/65 R 22,5 160J, Fabr. nach Werkswahl

4 Stahl-Felgen 11,75 x 22,5, 10-Loch, Einpresstiefe 120 mm, silber

---

STÜTZEINRICHTUNG

Mechan. 2 x 12 t Abstützwinden, Einseitenbedienung und Schubausgleich, Fabr. nach Werkswahl

---

BREMSSYSTEM

Bremsanlage nach EG-Richtlinien 71/320 bzw. ECE R13

Zweileiterbremse

EBS - elektronisches Bremssystem

Wabco 2S2M = eine Achse sensiert

RSS - Stabilitätsprogramm

Federspeicher-Feststellbremse auf 2 Achsen

Stahl-Luftbehälter

BODEN

Siebdruckplattenboden 27 mm, mit Außenrahmen bündig

2 Stahl-Hutprofilschienen über den Längsträgern

(Bodenbelastbarkeit 7 t Staplerachslast nach CSC)

ELEKTROAUSSTATTUNG

24 Volt Beleuchtungseinrichtung gemäß EG-Richtlinien 76/756/EWG

2 Siebenkammer-Schlussleuchten im Unterfahrschutz

LED-Seitenmarkierungsleuchten

2 Positionsleuchten

2 Umrissleuchten am Unterfahrschutz

2 x 7-polige und 1 x 15-polige Steckdose

LACKIERUNG

Stahlgranulatreinigung, Zinkstaubgrundierung und Spritzlackierung

mit 2-Komponenten-Nutzfahrzeuge-Acryllacke (RAL- oder LKW-Standardfarbton)

Kunststoffteile und feuerverzinkte Teile unlackiert,

pulverbeschichtete An-/Einbauteile schwarz

Reflektierender Konturmarkierungsstreifen seitlich über ganze Länge und hinten umlaufende Konturmarkierung (standardmäßig seitl. weiß und hinten rot), nach ECE 48

ZUBEHÖR

Heckmarkierung nach ECE-Norm (waagrecht auf Hecktüren/Rückwand)

ANBAUTEILE

Hinten Ramm- mit Portalsäulenschutz und unterer Säulenverstärkung

Unterlegkeil(e) lt. Vorschrift

1 einschiebbarer Aufstieg hinten rechts

Kunststoff-Einzelrad-Kotflügel mit Spritzschutz lt. Vorschrift

Aluminium-Planenbefestigungsleiste beidseitig am Außenrahmen angeschraubt

Aluminium-Unterfahrschutz, weiß beschichtet

Seitlicher Anfahrschutz aus Aluminium-Profilen lt. Vorschrift, schwarz beschichtet

1 Reserveradhalter für 1 Reserverad (rechts ganz hinten)

1 Kunststoff-Werkzeugkasten, absperrbar, unlackiert, links nach Achse

---

BORDWÄNDE/SCHIEBEPLANE

Feststehende Aluminium-Hohlprofil-Vorderwand 2.400 mm mit 2 Mittelstützen,

innen 2 Stk. Zurrringe für Ladungssicherung

Über der Vorderwand mit Plane geschlossen, in Seitenplanenfarbe

Vorderwand innen mit verzinktem Stahlblech verstärkt, ca. 650 mm hoch

Beidseitig Kunststoff-Schiebeplanen in ladungszertifizierter Ausführung nach Code XL, mit eingeschweißten horizontalen und vertikalen Gurtverstärkungen inklusiv Direktspannschlösser, sowie vorderem und hinterem Stangenverschluss, an allen 4 Ecken zu öffnen, hinten mit Spannratsche,

Plane mit Abdichtung zum Außenrahmen,

Planenfabrikat nach Werkswahl, Planenfarbe nach Liefermöglichkeit

Aramidverstärkte Kunststoff-Dachplane, lichtdurchlässig

Hinten angeschraubtes Portal mit Aluminium-Ecksäulen, oberer Querbalken mit Verdeck nach vorne verschiebbar, samt vollumschlagbarer Doppeltüre in Profilbauweise über ganze Laderaumhöhe mit je 2 innenliegenden Drehstangenverschlüssen

---

SÄULEN/VERDECK

2 fixe vordere Aluminium-Ecksäulen, seitlich vorstehend angeschraubt

In FR links 3 Mittelsäulen, über gesamte Länge verschiebbar

In FR rechts 3 Mittelsäulen, über gesamte Länge verschiebbar

4 Reihen Lattentaschen, 1. Taschenreihe ganz unten 460 mm, Zwischenabstände ca. 160/450/450 mm, mit 4 Reihen Aluminium-Spitzlatten 100/25 mm

Versus-Schiebeverdeck mit Kunststoffbügel, nach vorne verschiebbar mit Aufstellautomatik, sowie bedingt nach hinten verschiebbar (von oben zu öffnen) = jeweils zusammengeschoben im Laderaum, mit senkrechten und waagrechten Führungsrollen = verkantungsfrei

Beidseitig Aluminium-Laufschienenprofil für Schiebeplanen und -säulen,

Bauhöhe 140 mm

Bedienstange für Schiebeverdeck (Halterung am Seitenschutz innen)

Impressionen

Korrosionsarme hochwertige Aluminium-Aufbaukomponenten, geprüft nach EN 13642 XL

OPTIONAL: Ausführung in Schiebeplane + Bordwände

Verstärkte Aluminium-Hohlprofil-Vorderwand mit integriertem Gerätehalter

Hinten angeschraubtes Portal mit Aluminium-Ecksäulen, samt vollumschlagbarer Doppeltüre in Profilbauweise

Loch-Außenrahmen mit Lochabstand ca. 100 mm, Langloch 40/25 mm nach DIN EN 12640 und 23 Paar versenkte 2,5 t Zurrbügel

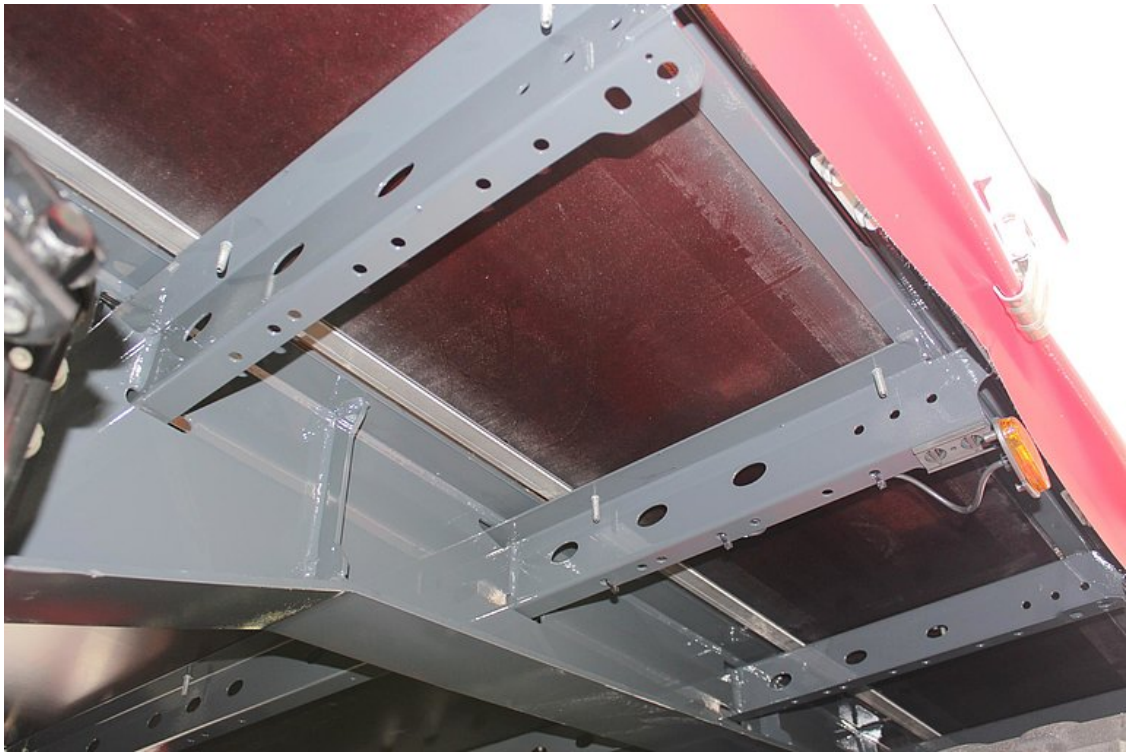

Siebdruckplattenboden 27 mm, mit Außenrahmen bündig, sowie mit 2 Stahl-Hutprofilschienen über den Längsträgern (Staplerachslast 7 t)

OPTIONAL: Doppelstock-Verladeeinrichtung CTD III für 11 x 3 Euro-Norm-Paletten, Tragkraft 400 kg/Palette

OPTIONAL: Handhydraulisches Hubdach 400 mm anhebbar für schnelle Be- und Entladung

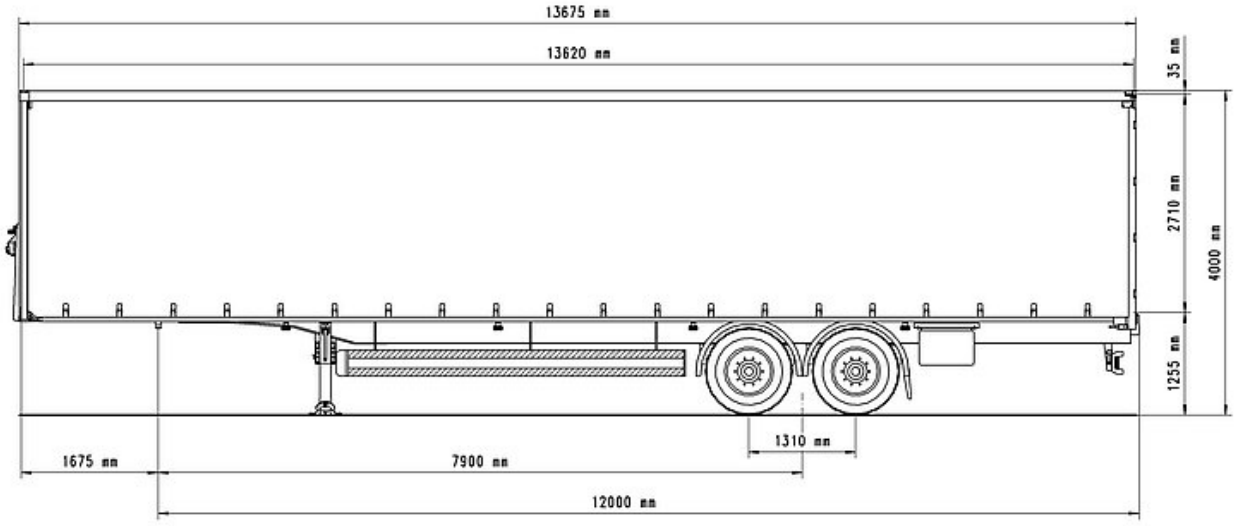
13675 mm
13620 mm
35 mm
2710 mm
4000 mm
1255 mm
1310 mm
1675 mm
7900 mm
12000 mm