2-Achs-3-Seiten-Kippsattel - Baustelle

Produktvorteile und Optionals

- Stabiles und verwindungssteife Fahrgestellkonstruktion mit zusätzlichen Torsionsrohren für 3-Seiten-Kippung
- Konische Trapezprofil-Längsträger in hochfester Leichtbauweise mit kleinen Bodenfeldern für große Beulfestigkeit und hoher Stoßabfederung
- Ganzstahl-Schweißkonstruktion mit Feinkorn-Sonderstahl-Bodenblech 5 mm
- Hohlprofil-Seitenwände mit manueller Zentralverriegelung (pro Wand zu betätigen)
- Klappbarer Unterfahrschutz für Fertigereinsatz
- Hochschwenkbare Zurringe
- Verbau von Achsen namhafter Hersteller wie SAF oder BPW
- OPTIONAL: Ersatzradhalterung mit Schwenkgalgen und Aufziehwinde an der Vorderwand
- OPTIONAL: Elektropneumatische Seitenwand-Pendelverriegelung
- OPTIONAL: Stehpodest an der Vorderwand aus Aluminium-Sicherheitsrost mit Schutzgeländer
- OPTIONAL: Kunststoff-Rollplane inkl. Aluminium-Rohr samt Handkurbel
- OPTIONAL: Dosiereinrichtung für Pendel-Rückwand mit Vorsteckbolzen

Fahrzeugdetails

TYPBEZEICHNUNG

2-ACHS-3-SEITEN-KIPPSATTELANHÄNGER - BAUSTELLE

für Schüttmaterial wie Sand, Kies, Schotter, Erdaushub etc. im Baustelleneinsatz

---

ABMESSUNGEN

Innenlänge ca. 7.150 mm

Innenbreite ca. 2.420 mm

Gesamtbreite 2.550 mm

Ladehöhe unbeladen ca. 330 mm über Sattelkupplung

RAHMEN

Naxtra-Stahlrahmenschweißkonstruktion

Steckerverriegelung für Kipperbrücke mit Überkreuzsicherung

Auswechselbarer 2"-Königszapfen

FAHRWERK

Luftfederung mit autom. Absenkvorrichtung über Induktivschalter und Absenksperre über Drehschalter am Sattelanhänger

Luftfederaggregat mit wartungsarmen Scheibenbremsachsen, ø 430 mm, in Off-Road-Ausführung, 2 x 9 t starr, Radstand 1.310 mm

Vorderachse autom. liftbar = hebt und senkt gewichtsabhängig und zus. mit Zwangssenkung inkl. integr. geschwindigkeitsbeschränkter Anfahrhilfe für Tasterbetätigung im Fahrerhaus (ohne Tastereinbau unsererseits)

Bereifung :

4-fach 385/65 R 22,5 160J, Fabr. nach Werkswahl

4 Stahl-Felgen 11,75 x 22,5, 10-Loch, ohne Einpresstiefe, silber

STÜTZEINRICHTUNG

2 Stahl-Fallstützen, höhenverstellbar (nur unbeladen absattelbar)

BREMSSYSTEM

Bremsanlage nach EG-Richtlinien 71/320 bzw. ECE R13

Zweileiterbremse.

Federspeicherfeststellbremse auf beide Achsen

EBS - elektronisches Bremssystem

Wabco 2S2M = eine Achse sensiert

RSS - Stabilitätsprogramm

Stahl-Luftbehälter

KIPPANLAGE

1 Kipperpresse für 3-Seitenkippung, ca. 50 t Anfangshubkraft,

1 Fangseil

1-Rohranlage mit Schraubkupplung DN20

ELEKTROAUSSTATTUNG

24 Volt Beleuchtungseinrichtung gemäß EG-Richtlinien 76/756/EWG

2 Siebenkammer-Schlussleuchten

LED-Seitenmarkierungsleuchten

2 Positionsleuchten

2 Umrissleuchten

2 x 7-polige / 1 x 15-polige Steckdose

LACKIERUNG

Stahlgranulatreinigung, Zinkstaubgrundierung und Spritzlackierung

2-Komponenten-Nutzfahrzeug-Acryllacke (RAL- oder LKW-Standardfarbton)

Kunststoffteile und feuerverzinkte Teile unlackiert,

pulverbeschichtete An-/Einbauteile schwarz

Reflektierender Konturmarkierungsstreifen seitlich über ganze Länge und hinten umlaufende Konturmarkierung (standardmäßig seitl. weiß und hinten rot), nach ECE 48

ZUBEHÖR

Heckmarkierung nach ECE-Norm

ANBAUTEILE

Unterlegkeil(e) lt. Vorschrift

Lärmdämpfer

Kunststoff-Einzelrad-Kotflügel mit Spritzschutz lt. Vorschrift

Aluminium- Trapez -Unterfahrschutz klappbar, unlackiert

GEWICHTE

Gesamtzuggewicht (zul.) 40 t

Gesamtgewicht (techn.) 36 t

Achsaggregatlast (techn) 18 t

Nutzlast ca. 25 - 26 t

Sattellast (techn.) 18 t

Leergewicht ca. 5,8 t

KIPPLADEBRÜCKE

Ganzstahl-Schweißkonstruktion mit Feinkorn-Sonderstahl-Bodenblech 5 mm

(Leichte Bodenwellung durch Schweißverzug möglich)

BORDWÄNDE

Fixe Stahlblech-Vorderwand 3 mm, ca. 1.360 mm hoch mit Baggerschutz, Bindeösen, Aufstiegleiter und Haltebügeln

2-teilige Aluminium-Hohlprofil-Seitenwände 60/40 mm, ca. 1.200 mm hoch, pendelbar mit man. Zentralverriegelung, pro Wand zu betätigen, im Leerzustand auch abklappbar = obere Pendellager mit Schraubensicherung

Stahlblech-Rückwand 4 mm, ca. 1.300 mm hoch,

pendelbar mit erhöhter Lagerung und autom. Pneumatikverschluss

1 Handbügel

SÄULEN

2 fixe Mittelsäulen in Bordwandhöhe

2 fixe hintere Ecksäulen erhöht, mit angeschweißter Schüttgosse

(Bodenfreiheit aufgekippt ca. 550 mm)

Impressionen

2-Achs-3-Seiten-Kippsattelanhänger - Baustelle

Konische Trapezprofil-Längsträger in hochfester Leichtbauweise mit kleinen Bodenfeldern für große Beulfestigkeit und hoher Stoßabfederung

Stabile und verwindungssteife Fahrgestellkonstruktion mit zusätzlichen Torsionsrohren für 3-Seiten-Kippung

Fixe Stahlblech-Vorderwand mit Bindeösen, Aufstiegleiter und Haltebügeln

Klappbarer Unterfahrschutz für Fertigereinsatz

Stahlblech-Rückwand, pendelbar mit erhöhter Lagerung und autom. Pneumatikverschluss

Manuelle Zentralverriegelung zum öffnen der Seitewände mit Hebel und Zentralverriegelungswelle

OPTIONAL: Ersatzradhalterung mit Schwenkgalgen und Aufziehwinde an der Vorderwand

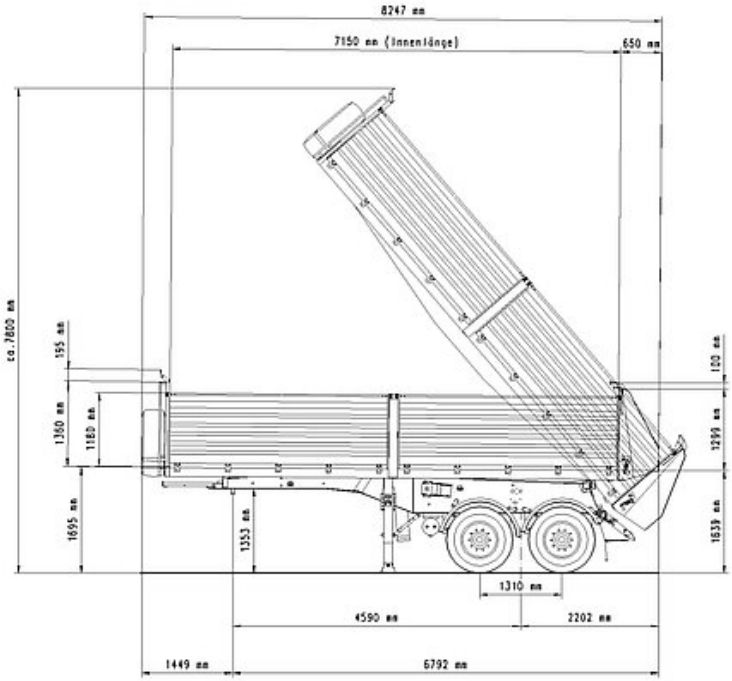
8247 mm
7150 mm (Innenlänge)
650 mm
ca.7800 mm
195 mm
1350 mm
1180 mm
1695 mm
1353 mm
120 mm
1299 mm
1639 mm
1310 mm
4590 mm
2202 mm
1449 mm
6792 mm