Zentralachs-3-Seiten-Kippanhänger - Baustelle

Produktvorteile und Optionals

- Isolierte Hohlkammerbrücke für langsames Abkühlen, Anfrieren und Ankleben der Ladung
- Kipperbrückenkonstruktion mittels konischer Trapezprofil-Längsträger in hochfester Leichtbauweise mit kleinen Bodenfeldern für große Beulfestigkeit und hoher Stoßabfederung
- Hartverchromter, qualitativ hochwertiger Kippzylinder
- Zugstange gekröpft mit höhenverstellbarer Schraubzugöse
- 1 Aufstiegbügel an der Zugstange in Fahrtrichtung links
- Klappbarer Rohr-Unterfahrschutz mit Anfahrbock für Fertigereinsatz
- Verbau von Achsen namhafter Hersteller wie SAF oder BPW
- OPTIONAL: Linksseitig Bordmatic = hydraulisch abklappbare Seitenbordwand
- OPTIONAL: Aluminium-Klappe auf seitlicher Zentralverriegelunswelle
- OPTIONAL: Elektropneum. Seitenwand-Pendelverriegelung für Schalterbetätigung im Fahrerhaus
- OPTIONAL: Stehpodest aus Aluminium-Sicherheitsrost mit Schutzgeländer und Aufstieg
- OPTIONAL: Kunststoff-Rollplane inkl. Aluminium-Latte samt Handkurbel
- OPTIONAL: Hochschwenkbare Zurringe

Fahrzeugdetails

TYPBEZEICHNUNG

ZENTRALACHS-3-SEITEN-KIPPANHÄNGER

für Schüttmaterial wie Sand, Kies, Schotter, Erdaushub etc. im Baustelleneinsatz

---

ABMESSUNGEN

Innenlänge ca. 4.880 mm

Innenbreite ca. 2.420 mm

Gesamtbreite 2.550 mm

Ladehöhe unbeladen ca. 1.440 mm

RAHMEN

Zentralachs-Stahlrahmenschweißkonstruktion in gewichtsoptimierter Leichtbauweise

Zugstange gekröpft mit höhenverstellbarer (- ca. 110 mm) Schraubzugöse 50 mm für Zentralachs-Schwerlastkupplung, Kupplungshöhe unbel. ca. 800 - max. 1.000 mm

1 Aufstiegbügel an der Zugstange in FR links

FAHRWERK

Luftfederung mit autom. Absenkvorrichtung über Induktivschalter und Absenksperre über Drehschalter am Anhänger

Trommelbremsachsen,

S-Nockenbremse 420/180 mm,

autom. Bremsgestängesteller

je 9 t Achslast, Radstand 1.310 mm

Bereifung :

4-fach 385/65 R 22,5 160J, Fabr. nach Werkswahl

4 Stahl-Felgen 11,75 x 22,5, 10-Loch, ohne Einpresstiefe, silber

STÜTZEINRICHTUNG

Vorne 1 mechan. Abstützwinde

BREMSSYSTEM

Bremsanlage nach EG-Richtlinien 71/320 bzw. ECE R13

Zweileiterbremse

Federspeicher-Feststellbremse auf 2. Achse

Schlauchleitungen unter dem Zugrohr verlegt

EBS - elektronisches Bremssystem

Knorr 2S2 M = 2. Achse sensiert

RSS - Stabilitätsprogramm

Stahl-Luftbehälter

KIPPANLAGE

1 Hochdruck-Kipperpresse für 3-Seiten-Kippung, ca. 30 t Anfangshubkraft

1 Fangseil

1-Rohranlage mit Hydraulikverbindungsschlauch samt

Steckkupplung NW13 , ohne LKW-Anbauteile

ELEKTROAUSSTATTUNG

24 Volt Beleuchtungseinrichtung gemäß EG-Richtlinien 76/756/EWG

2 Siebenkammer-Schlussleuchten

LED-Seitenmarkierungsleuchten

Elektrokabel unter Zugrohr verlegt

2 Positionsleuchten

2 Umrissleuchten

Fixe(s) Kabel mit 2 x 7-polige oder 1 x 15-poliger Stecker

LACKIERUNG

Stahlgranulatreinigung, Zinkstaubgrundierung und Spritzlackierung mit

2-Komponenten-Nutzfahrzeug-Acryllacke (RAL- oder LKW-Standardfarbton)

Kunststoffteile und feuerverzinkte Teile unlackiert,

pulverbeschichtete An-/Einbauteile schwarz

Reflektierender Konturmarkierungsstreifen seitlich über ganze Länge und hinten umlaufende Konturmarkierung (standardmäßig seitl. weiß und hinten rot), nach ECE 48

ZUBEHÖR

Heckmarkierung nach ECE-Norm

ANBAUTEILE

Unterlegkeil(e) lt. Vorschrift

Seitlicher Anfahrschutz aus Aluminium-Profilen lt. Vorschrift, schwarz beschichtet

Lärmdämpfer = Gummiauflagen

Rohr-Unterfahrschutz klappbar, mit Anfahrbock für Fertiger

Kunststoff-Einzelrad-Kotflügel mit Spritzschutz lt. Vorschrift

Haken für Dosierketten bei Pendelrückwand

GEWICHTE

Gesamtgewicht (zul.) 18 t

Gesamtgewicht (techn.) 19 t bei Stützlast 1 t

Nutzlast ca. 14 t

Leergewicht ca. 4 t

KIPPLADEBRÜCKE

Ganzstahl-Schweißkonstruktion mit Feinkorn-Sonderstahl-Bodenblech 5 mm

HARDOX HB 450

(Leichte Bodenwellung durch Schweißverzug möglich)

BORDWÄNDE

Fixe Stahlblech-Vorderwand 4 mm, ca. 980 mm hoch

2 Aufstiegbügel innen und 3 außen an der Vorderwand

1-teilige verstärkte Aluminium-Hohlprofil-Seitenwände 60/40 mm, ca. 880 mm hoch, abklappbar mit verlängerte Schwenkriegelverschlüsse und Federnhebehilfe sowie zus. pendelbar, linksseitig mit man. Zentralverriegelung, rechtsseitig mit man. Zentralverriegelung

Stahlblech-Rückwand 4 mm, ca. 980 mm hoch, pendelbar mit erhöhter Lagerung und autom. Pneumatikverschluss

SÄULEN

2 fixe hintere Ecksäulen erhöht, seitlich angebaut

Impressionen

Stahlblech-Rückwand pendelbar, mit erhöhter Lagerung und autom. Pneumatikverschluss

Zentralachs-3-Seiten-Kippanhänger - Baustelle

OPTIONAL: Linksseitig Bordmatic = hydraulisch abklappbare Seitenbordwand, mit doppelwirkendem Zylinder an der Vorderwand, vom Fahrerhaus zu betätigen

Kipperbrückenkonstruktion mittels konischer Trapezprofil-Längsträger in hochfester Leichtbauweise mit kleinen Bodenfeldern für große Beulfestigkeit und hoher Stoßabfederung

OPTIONAL: mit Stehpodest und mit Rollplane

Rohr-Unterfahrschutz klappbar, mit Anfahrbock für Fertiger

Zugstange gekröpft mit höhenverstellbarer Schraubzugöse inkl. 1 Aufstiegsbügel in Fahrtrichtung links

Stahlblech-Vorderwand mit Aufstiegbügel außen und innen

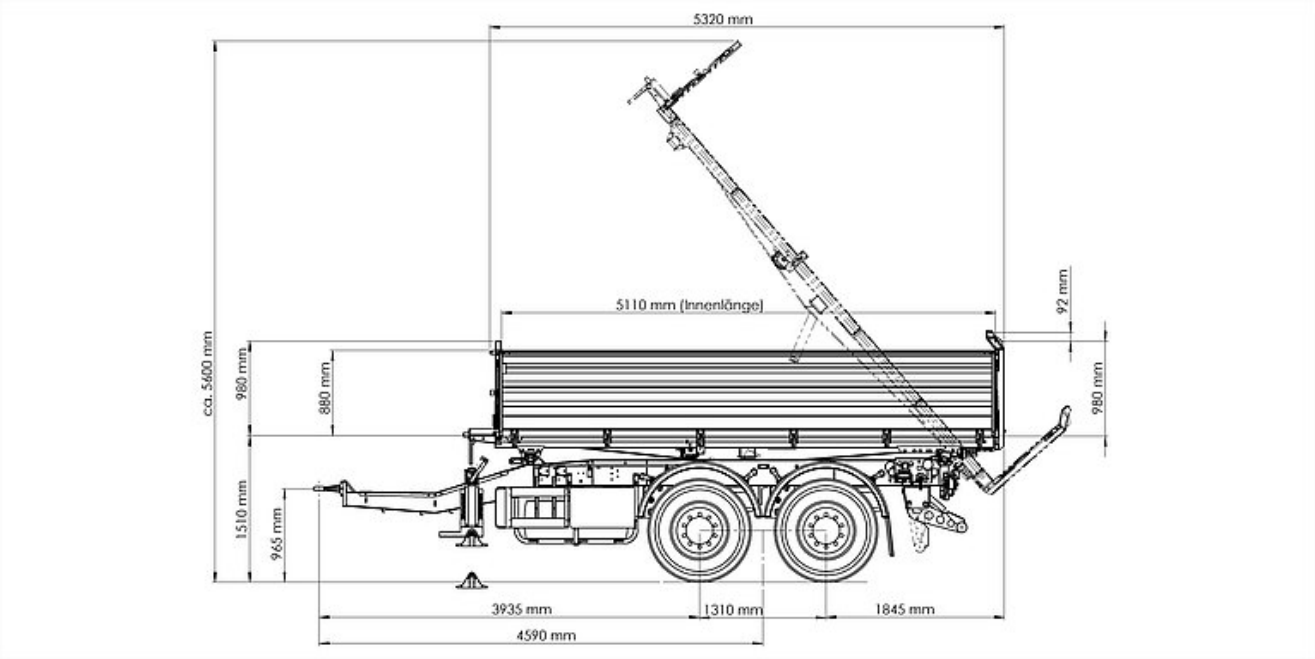
5320 mm
5110 mm (Innenlänge)
92 mm
980 mm
ca. 5600 mm
980 mm
880 mm
1510 mm
965 mm
3935 mm
1310 mm
1845 mm
4590 mm