3-Achs-Rungen-Sattelanhänger - ohne Plateau

Produktvorteile und Optionals

- Leichtbaurahmen aus hochfesten NAXTRA-Spezialstählen und dadurch ein Nutzlastvorteil von bis zu 500 kg
- Stahl-Tränenblech-Abdeckung zwischen den Rahmenlängsträgern über dem Fahrwerk und vorne
- Exte-Rungenstöcke samt 2-teiligen Exte-Rungen 144 mit Schraubenbefestigung (Belastbarkeit 7 t/Paar)
- Rungenstöcke mittels angeschweißter Klemmbefestigung aufgesetzt
- Greiferabweisbleche an den Rahmenlängsträgern
- Luftfederaggregat in Offroad-Ausführung
- Verbau von Achsen namhafter Hersteller wie SAF oder BPW
- OPTIONAL: Extrastarke Stahlprofil-Vorderwand, ca. 2.500 mm hoch mit Mittelstützen
- OPTIONAL: Autonordic-Schwerlastbandwinde, mit 10 m Gurt samt Triangel und Gegenhaken
- OPTIONAL: Stahlformrohr-Querauflage beidseitig außen abgeschrägt, mit Klemmbefestigung aufgesetzt
- OPTIONAL: 1 Belademanometer feinskaliert (für Gewichtskontrolle)
- OPTIONAL: ExTe-Rungenstock samt 2-teiligen Aluminium-Rungen E9 mit Keil-

/Schraubenbefestigung

Fahrzeugdetails

TYPBEZEICHNUNG

3-ACHS-RUNGEN-SATTELANHÄNGER - OHNE PLATEAU

GEWICHTE

Gesamtzuggewicht (zul.) 44 t im Vor- und Nachlaufverkehr oder mit Ausnahmegenehmigung

Gesamtgewicht (techn.) 39 t

Achsaggregatlast (techn) 27 t

Sattellast (techn.) 12 t

Leergewicht ca. 5,4 t

ABMESSUNGEN

Rahmenlänge ca. 13.000 mm

Gesamtbreite 2.550 mm

Aufsattelhöhe unbeladen ca. 1.150 mm (= ca. Waagrechtstellung)

Ladehöhe bis Rungenstock-Oberkante ca. 360 mm über Aufsattelhöhe

---

RAHMEN

Naxtra-Leichtbau-Stahlrahmenschweißkonstruktion gerade,

ohne Brückenquerträger, ohne Außenrahmen und ohne Abschlussbleche

Auswechselbarer 2" Königszapfen (EG-Einbaumaß)

Greifer-Abweisbleche ca. 200 mm lang

FAHRWERK

Luftfederung ohne Hub- und Senkeinrichtung,

Balgdurchmesser 360 mm

Luftfederaggregat mit wartungsarmen Scheibenbremsachsen, ø 430 mm,

3 x 9 t starr, Radstand 1.310 + 1.410 mm (für 27 t Aggregatlast)

Verstärkte Achskörper (Offroad-Ausführung)

Vorderachse autom. liftbar = hebt und senkt gewichtsabhängig und zus. mit Zwangssenkung samt integr. geschwindigkeitsbeschränkter Anfahrhilfe, für Tasterbetätigung im Fahrerhaus (bei angehobener Liftachse erhöht sich die Ladehöhe bzw. Gesamthöhe um ca. 50 mm)

Bereifung :

6-fach 385/65 R 22,5 160J, Fabr. nach Werkswahl

6 Stahl-Felgen 11,75 x 22,5, 10-Loch, Einpresstiefe 120 mm, silber

---

BREMSSYSTEM

Bremsanlage nach EG-Richtlinien 71/320 bzw. ECE R13

Zweileiterbremse

EBS - elektronisches Bremssystem

Wabco 2S2M = eine Achse sensiert

RSS - Stabilitätsprogramm

Federspeicherfeststellbremse auf 2 Achsen

Stahl-Luftbehälter

BODEN

Abdeckung zwischen den Rahmenlängsträgern über dem Fahrwerk und vorne

bis über dem Königszapfen aus Stahltränenblech 3/5 mm, heftgeschweißt

---

RUNGENAUFBAU

6 ExTe-Rungenstöcke 144-S samt 2-teiligen Rungen mit Schraubenbefestigung,

Beladehöhe max. 2.800 mm, Belastbarkeit pro Rungenpaar max. 7 t (minimale Rungenneigung nach innen, also auch für Schnittholztransporte einsetzbar)

Rungenstöcke mittels angeschweißter Klemmbefestigungen aufgesetzt = versetzbar

Links und rechts je Rungenstöck 1 Zurrbügel für Gurthaken

ELEKTROAUSSTATTUNG

24 Volt Beleuchtungseinrichtung gemäß EG-Richtlinien 76/756/EWG

2 Siebenkammer-Schlussleuchten im Unterfahrschutz

LED-Seitenmarkierungsleuchten

2 Positionsleuchten

2 Umrissleuchten am Unterfahrschutz

2 x 7-polige und 1 x 15-polige Steckdose

Hinten 3-polige Steckdose im Unterfahrschutz

LACKIERUNG

Stahlgranulatreinigung, Zinkstaubgrundierung und Spritzlackierung

2-Komponenten-Nutzfahrzeug-Acryllacke (RAL- oder LKW-Standardfarbton)

Rungen in Original-Signalfarbe orange

Kunststoffteile und feuerverzinkte Teile unlackiert,

pulverbeschichtete An-/Einbauteile schwarz

Reflektierende Konturmarkierungsstreifen seitlich über ganze Länge und hinten quer (standardmäßig seitl. weiß und hinten rot), nach ECE 48

ZUBEHÖR

Heckmarkierung nach ECE-Norm

ANBAUTEILE

Unterlegkeil(e), lt. Vorschrift

6 Kunststoff-Einzelradkotflügel mit Spritzschutz lt. Vorschrift (nicht abnehmbar)

Aluminium-Unterfahrschutz, weiß beschichtet

"Schwarzmüller"-Gummischürze am Unterfahrschutz, über ganze Breite

Seitlicher Anfahrschutz aus Aluminium-Profilen lt. Vorschrift, schwarz beschichtet

1 Reserveradhalter für 1 Ersatzrad

1 Kunststoff-Werkzeugkasten, absperrbar, unlackiert, mit oberer Blechabdeckung

STÜTZEINRICHTUNG

Mechan. 2 x 12 t Abstützwinden, Einseitenbedienung und Schubausgleich, Fabr. nach Werkswahl

Impressionen

3-Achs-Rungensattelanhänger - ohne Plateau

Leichtbaurahmen aus hochfesten NAXTRA-Spezialstählen und dadurch ein Nutzlastvorteil von bis zu 500 kg

OPTIONAL: Extrastarke Stahlprofil-Vorderwand, ca. 2.500 mm hoch mit Mittelstützen

Heckabschluss inkl. montiertem Aluminium-Unterfahrsutz

Stahl-Tränenblech-Abdeckung zwischen den Rahmenlängsträgern über dem Fahrwerk und vorne

Rungenstöcke mittels angeschweißter Klemmbefestigung aufgesetzt = versetzbar

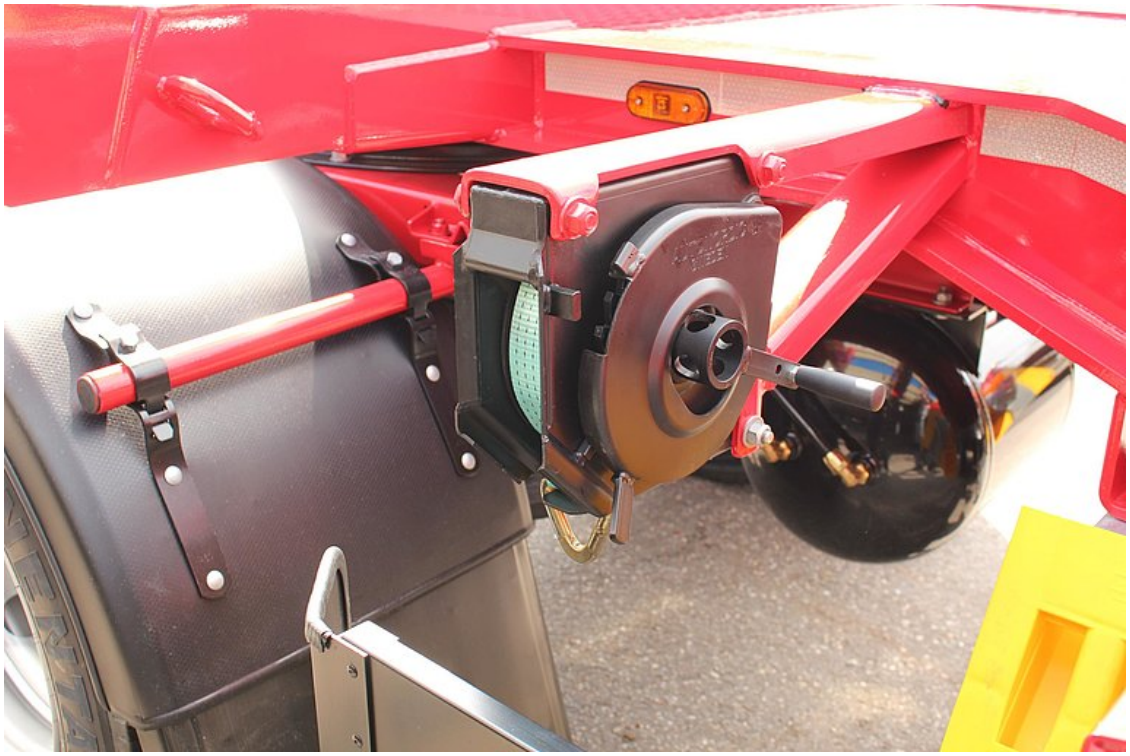

OPTIONAL: Autonordic-Schwerlastbandwinde, mit 10 m Gurt samt Triangel und Gegenhaken

OPTIONAL: SmartBoard zum Auslesen der Daten über Display am Fahrzeug (Kilometerstand, Achsaggregatlast, Bremsdiagnose etc.)

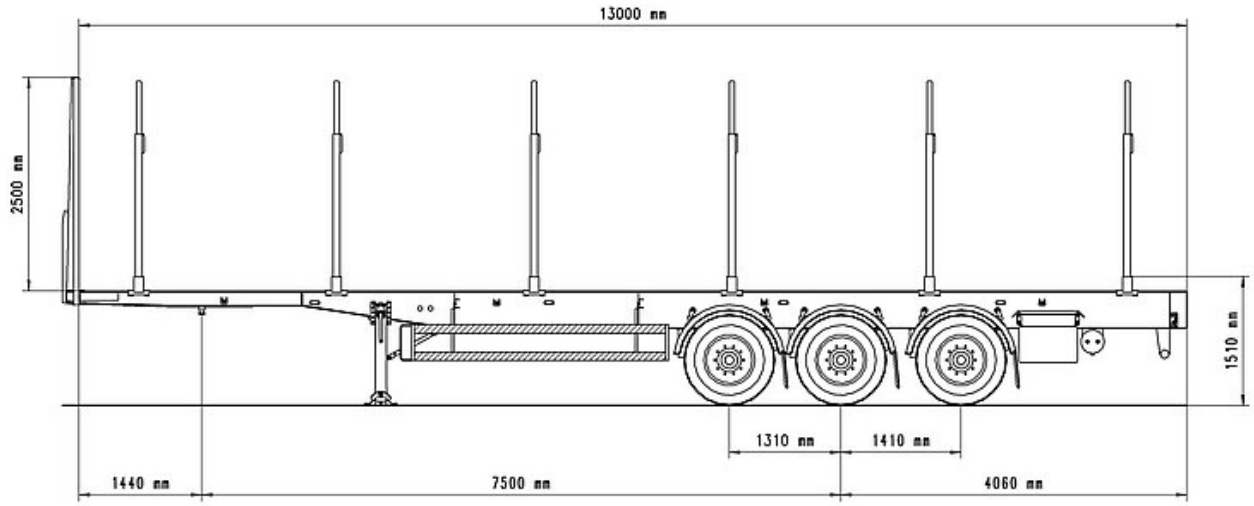
13000 mm
2500 mm
1510 mm
1310 mm
1410 mm
1440 mm
7500 mm
4060 mm