Schlitten-Carrier 3-Achs Drehschemel

Produktvorteile und Optionals

- Robuster, nutzlastoptimierter Anhänger zum Transport von Abrollbehältern nach DIN 30722
- „Made in Germany“
- Reibungsloser Behältertransport durch eine durchgängige Längsträgerausführung
- Für den Einsatz von Behältern mit defekten Rollen und unterschiedliche Behälterlängen
- Sicherheit beim Übersetzen durch geneigte Lage des Schlittens am Anhängerheck
- Ladungssicherung durch geräuscharme und pneumatische 4-fach-Behälterverriegelung
- Wegfahrsperre blockiert bei geöffneter Behälterverriegelung die Bremse
- Individuelle Anhängerkonfiguration
- OPTIONAL: Liftachse
- OPTIONAL: Hüffermann elegance edition

Fahrzeugdetails

TYPBEZEICHNUNG

SCHLITTEN–CARRIER 3-ACHS DREHSCHEMEL

Zwillingsbereift HSA 2

Einfachbereift HSA 2

GEWICHTE

Gesamtgewicht (techn./zul.): von 22 t - 30 t, je nach nationalen Zulassungsbestimmungen

Mehr- oder Mindergewicht je nach Ausstattung

ABMESSUNGEN

Abrollbehälterlängen 4500 mm – 7300 mm i. Li.

Gesamtlängen in Abhängigkeit der Typausführung und Zuggabelwahl

---

RAHMEN

Eine durchgängige Längsträgerausführung mit optimierten Materialstärken gewährleistet einen reibungslosen Behältertransport. Die Längsträgerausführung ist aus hochfestem Stahl der Güte S700. Die seitlichen Führungsrollen verhindern das Einklemmen vom Schlitten. Beim Transport von kürzeren Behältern sorgen steckbare Anschläge dafür, dass der Behälter immer im Nutzlastschwerpunkt liegt.

FAHRWERK

Wir verwenden ausschließlich Achsen namhafter Hersteller.

Luftfederfahrwerke mit Scheibenbremse oder Trommelbremse inkl. automatischer Absenkfunktion.

Bereifung:

12-fach 235/75R 17,5 (10 t Achsen)

12-fach 265/70R 19,5 (10 t Achsen)

6-fach 385/55R 22,5 (9 t Achsen)

Weitere Bereifungsgröße auf Anfrage.

Optional: Reserverad, Aluminiumrad 19,5 / 22,5, Reifendrucküberwachungs- und -regel-Systeme, manuelle Heben-/Senken-Funktion

---

BREMSSYSTEM

- WABCO Bremssystem mit ABS und ESC
- Knorr Bremssystem mit ABS und RSP

Optional:

- Bremsbelagverschleißanzeige
- Rückraumüberwachung (Wabco)

ELEKTROAUSSTATTUNG

Hella-Modulbeleuchtungseinrichtung mit Funktionsleuchten in Teil-LED-Technik inkl. LED Positionsleuchte, LED Umrissleuchten hinten und LED Seitenmarkierungsleuchten, mitblickend.

Optional:

- LED Arbeitsscheinwerfer
- 2 zusätzliche LED Rückfahrscheinwerfer am Heck
- 3 runde LED Rückleuchten, anstelle der Modulleuchten
- Zusätzliche Bremsleuchte am Mittelblech
- Verschiedene Warn- und Umfeldleuchten
- Autarkes Parklichtsystem „PS-Fix"

LACKIERUNG

Lackierung RAL-Ton einfarbig nach Kundenwunsch (außer Metallic-Töne), Schlitten und Ladungssicherungselemente serienmäßig in RAL 1003 Signalgelb.

Automatisches Strahlen:

Die Anhängerfahrgestelle werden vor der Lackierung im speziell für unsere Anhängertypen konzipierten Strahlautomaten, auf Basis von 12 gleichbleibend starken, automatisierten und ringförmig angeordneten Schleuderradturbinen gestrahlt. Durch das spezielle Hüffermann-Strahlmittel ergibt sich ein homogeneres Strahlbild. Im Rahmen des Kontrollprozesses wird, abhängig von der Bauart des Chassis, von Hand nachgestrahlt.

Grundierung: Auftrag einer Grundierung auf Epoxidharzbasis ohne Elektrostatik. Ebenfalls für einen langjährigen und belastbaren Korrosionsschutz.

Decklack: Der 2K-Decklack mit hohem Festkörperanteil wird individuell im gewünschten Farbton (RAL) im Elektrostatik-Verfahren aufgetragen, so dass auch noch der kleinste Spalt vom Lack abgedeckt wird und der Schutz und die Optik über Jahre erhalten bleiben.

Versiegelung: Nach der Montage und der endgültigen Freigabe des Fahrzeuges durch die Qualitätskontrolle wird das Fahrzeug an Materialdoppelungen und -übergängen konserviert. Die Konservierung erfolgt mit Dinitrol Kriechwachs.

Standardausführung ohne Lackierung der seitlichen Schutzvorrichtung, Felgen silber. Achsen in schwarz KTL-beschichtet. Anbauteile verzinkt.

Optional: Lichtbogenverzinkung

Zinkdraht wird durch einen Lichtbogen aufgeschmolzen, mit Druckluft zerstäubt und auf die frisch gestrahlte Oberfläche des Chassis (ohne Anbauteile) aufgetragen. Zusammen mit der nachfolgenden Lackierung wird so ein Korrosionsschutz erreicht, der ähnliche Eigenschaften wie das Feuerverzinken aufweist. Ein weiterer Vorteil ist der geringe Wärmeeintrag, so werden hochfeste Stähle nicht im Gefüge verändert und große Flächen neigen nicht zu Verzug.

Die Lichtbogenverzinkung bietet einen deutlichen Vorteil in Bezug auf Schutzdauer, Härte, Haftfestigkeit, Abriebfestigkeit, Steinschlagbeständigkeit und Kantenschutz.

ZUBEHÖR

Heckmarkierung

- ECE-Tafel

Optional: Abfall-, Park- oder ADR-Tafeln

- Unterlegkeile (2)

Optionale Stauräume:

- Standardstaukiste 600 x 500 x 500 mm
- Edelstahlstaukiste
- Stauraum für Netze in verschiedenen Größen
- Paletten-Staukästen

ANBAUTEILE

Unterfahrschutz, feuerverzinkt, mit senkrechten Gummipuffer

Seitliche Schutzvorrichtung aus zwei horizontalen eloxierten Alu Profilen mit starr montierten Befestigungshaltern

Optional hochschwenkbar mit Gasdruckdämpfern oder in geschlossener Bauweise

Kunststoff-Einzelradkotflügel mit Sprühnebelschutz

Optional:

1 Reserveradhalter

Hüffermann Gummischürze

ZUGEINRICHTUNG

Drehschemel mit abgedichtetem Kugellenkkranz und V-Zuggabel mit 40 mm Zugöse. Optional: Mittelholmzuggabel oder längenverstellbare Zuggabel, verschiedene Zugösenausführungen.

LADUNGSSICHERUNG

Zwei Paar Verriegelungselemente sichern den Abrollbehälter an der Untergurtinnenseite. Durch eine Exzenterwirkung werden auch leicht verbogene Behältergurte mit einer Spannkraft von ca. 2500 kg je Element verspannt. Die Bedienung erfolgt über Luftventile an der linken Seite des Anhängers.

Impressionen

Sonderausstattung mit 3 LED Rundleuchten offener SSV

Sonderausstattung mit 3 LED Rundleuchten geschlossener SSV

OPTIONAL: Das autarke Beleuchtungssystem für mehr Sicherheit. Das PS-Fix verfügt über vier Funktionen: Parklicht, Warnblinkfunktion, Zusatzbeleuchtung und Blitzleuchten.
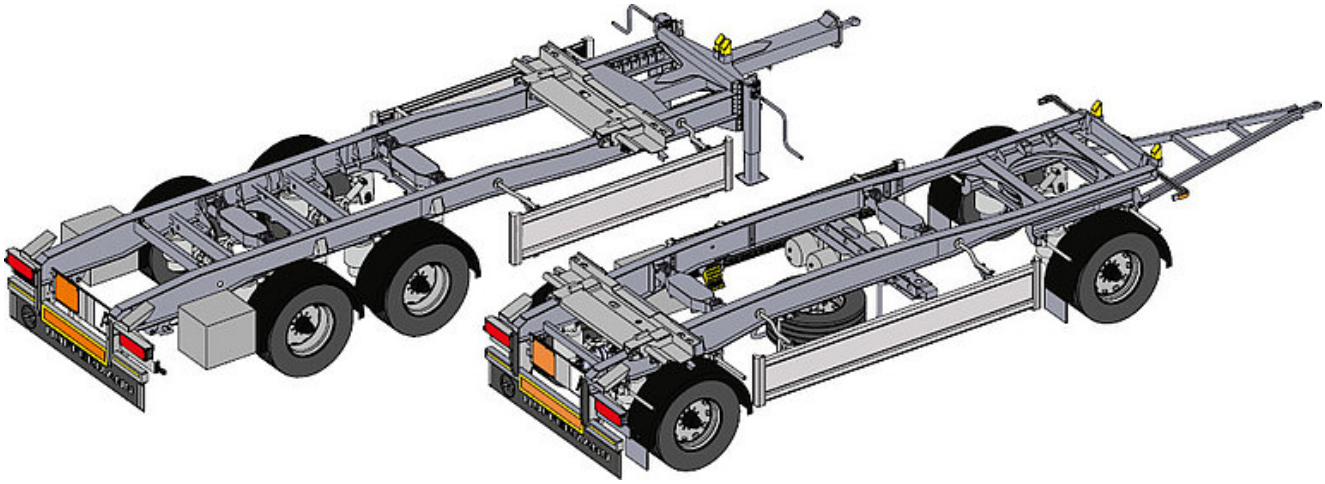
Variante Niederlande mit 30 t Gesamtgewicht und Aufnahmen für LeeBur und Marrel-Behälter