3-Seiten-Kippaufbau 3A-LKW - Baustelle

Produktvorteile und Optionals

- Isolierte Hohlkammerbrücke für langsames Abkühlen, Anfrieren und Ankleben der Ladung
- Kipperbrückenkonstruktion mittels konischer Trapezprofil-Längsträger in hochfester Leichtbauweise mit kleinen Bodenfeldern für große Beulfestigkeit und hoher Stoßabfederung
- Verwindungssteife gewichtsoptimierte Hifsrahmenkonstruktion
- Hartverchromter, qualitativ hochwertiger Kippzylinder
- OPTIONAL: Linksseitig Bordmatic = hydraulisch abklappbare Seitenbordwand
- OPTIONAL: Verstärkte Seitenwände in materialabweisender Membranbauweise aus Feinkorn-Sonderstahlblech
- OPTIONAL: Elektropneumatische Seitenwand-Verriegelung für Schalterbetätigung im Fahrerhaus
- OPTIONAL: Aluminium-Klappe auf seitlicher Zentralverriegelunswelle
- OPTIONAL: Hochschwenkbare Zurringe
- OPTIONAL: Aluminium-Unterfahrschutz hochklappbar für Fertigereinsatz
- OPTIONAL: Front- und Heckkranmontage mit verstärktem Hilfsrahmen

Fahrzeugdetails

TYPBEZEICHNUNG

3-SEITEN-KIPPAUFBAU AUF 3-ACHS-LKW - BAUSTELLE

für Schüttmaterial wie Sand, Kies, Schotter, Erdaushub etc. im Baustelleneinsatz

---

GEWICHTE

Aufbaugewicht ca. 2,4 t

ABMESSUNGEN

Innenlänge ca. 5.100 mm

Innenbreite ca. 2.420 mm

Ladevolumen ca. 11 m³

Gesamtbreite 2.550 mm

Aufbauhöhe, Ladehöhe etc. kann erst nach Bekanntgabe der genauen LKW-Daten geprüft und Bekanntgegeben werden

---

LACKIERUNG

Stahlgranulatreinigung, Zinkstaubgrundierung und Spritzlackierung

2-Komponenten-Nutzfahrzeug-Acryllacke (RAL- oder LKW-Standardfarbton)

Kunststoffteile und feuerverzinkte Teile unlackiert,

pulverbeschichtete Anbauteile schwarz

Reflektierender Konturmarkierungsstreifen seitlich über ganze Länge (fortlaufend auch am LKW-Fahrerhaus) und

hinten umlaufende Konturmarkierung (standardmäßig seitl. weiß und hinten rot), nach ECE 48

ZUBEHÖR

Heckmarkierung nach ECE-Norm

ANBAUTEILE

Kipperbrücken-Gummimittelauflage

Halterung für Unterlegkeil(e)

Schmutzfänger für Kotflügel hinten

Schaufel- und Besenhalterung

Beidseitig Kunststoff-Scheuerleisten an den Seitenwänden

Haken für Dosierketten bei Pendelrückwand

BORDWÄNDE

Fixe Stahlblech-Vorderwand 4 mm, ca. 980 mm hoch

1-teilige verstärkte Aluminium-Hohlprofil-Seitenwände 60/4/3 mm, ca. 880 mm hoch,

abklappbar mit verlängerte Schwenkriegelverschlüsse und Federnhebehilfe sowie zus. pendelbar,

linksseitig mit pneum. Verriegelung vom Fahrerhaus zu betätigen, rechtsseitig mit man. Zentralverriegelung

Stahlblech-Rückwand 4 mm, ca. 980 mm hoch, pendelbar mit erhöhter Lagerung und pneum. Verriegelung

vom Fahrerhaus zu öffnen sowie zus. bedingt abklappbar = obere Pendellager mit Schraubensicherung

Hintere Ecksäulen erhöht, seitlich fix angebaut

HILFSRAHMEN

Durchgehende Längsträger mit Kippzylinderlagerung und Kippauslegern

Niedr. Aufbauhöhe ca. 440 mm durch versenkt eingeschweißte Kippausleger und Sonderkippzylinder

Steckerverriegelung für Kipperbrücke mit Überkreuzsicherung

HYDRAULIK-HOCHDRUCK-KIPPANLAGE

26 t-Kippzylinder für 3-Seiten-Kippung, mit Sicherungsseil,

Kippwinkel nach hinten ca. 49 Grad

60 l-Pumpe zum Direktanflanschen, 45 l-Ölbehälter mit Ölfüllung,

pneum. Kippventil mit Überdrucksicherung und Betätigung im Fahrerhaus

---

KIPPLADEBRÜCKE

Ganzstahl-Schweißkonstruktion mit Feinkorn-Sonderstahl-Bodenblech 5 mm

HARDOX HB450

(Leichte Bodenwellung durch Schweißverzug möglich)

Impressionen

Kipperbrückenkonstruktion mittels konischer Trapezprofil-Längsträger in hochfester Leichtbauweise mit kleinen Bodenfeldern für große Beulfestigkeit und hoher Stoßabfederung

Hartverchromter, qualitativ hochwertiger Kippzylinder

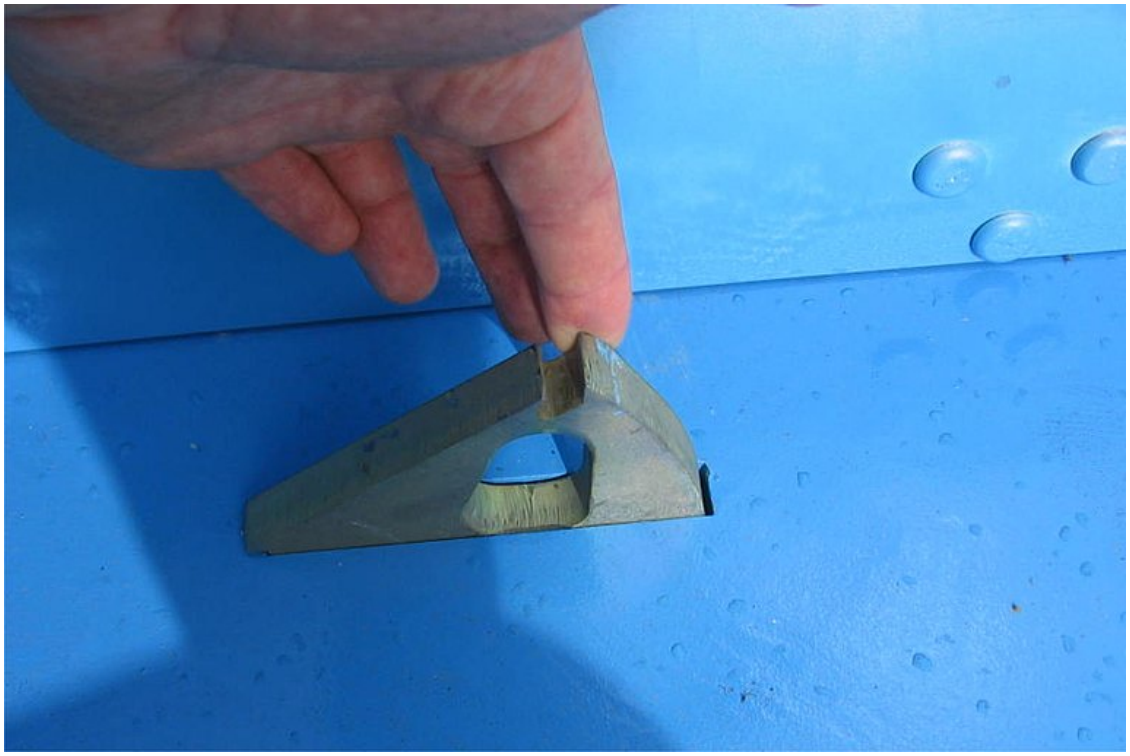

OPTIONAL: Hochschwenkbare Zurringe

OPTIONAL: Aluminium-Unterfahrschutz hochklappbar für Fertigereinsatz

Stahlblech-Rückwand 4 mm, ca. 980 mm hoch, pendelbar mit erhöhter Lagerung und pneum. Verriegelung vom Fahrerhaus zu öffnen sowie zus. bedingt abklappbar

3-Seiten-Kippaufbau auf 3-Achs-LKW - Baustelle

OPTIONAL: Linksseitig Bordmatic = hydraulisch abklappbare Seitenbordwand

OPTIONAL: Verstärkte Seitenwände in materialabweisender Membranbauweise aus Feinkorn-Sonderstahlblech

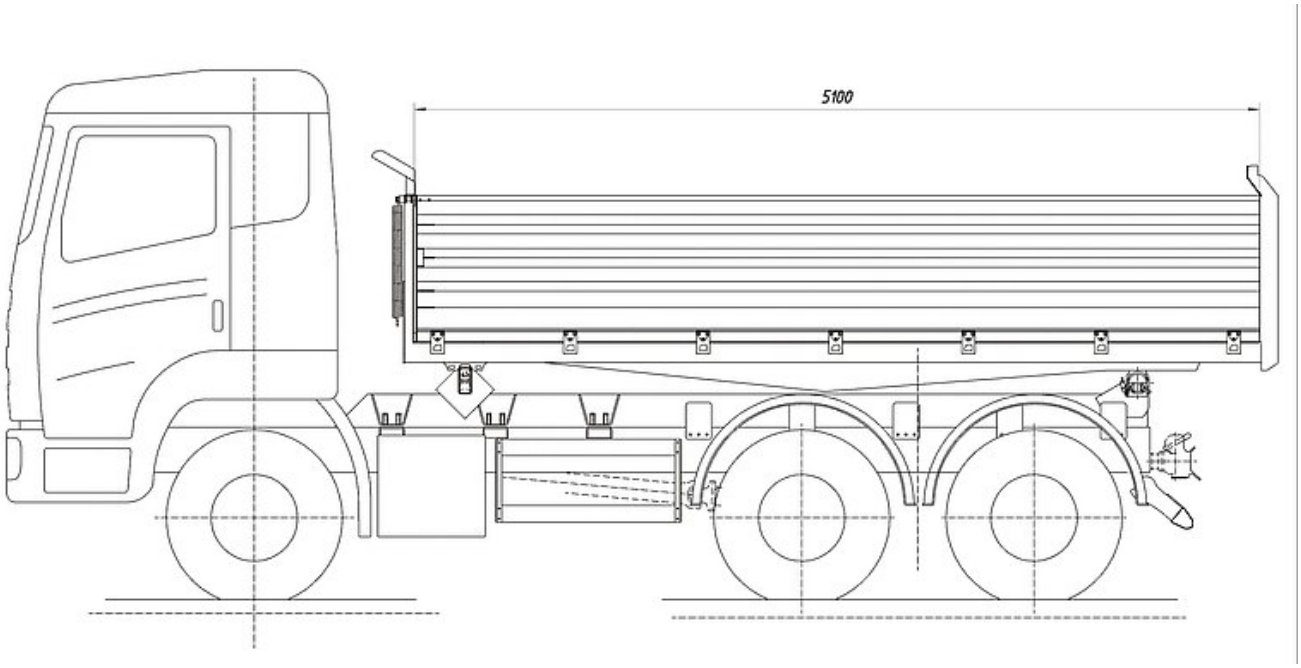
5100