3-nápravový sklápěcí návěs s ocelovou korbou v segmentovém provedení

Produktvorteile und Optionals

? Stabilní a tuhá konstrukce podvozku s dodatečnými torzními profily
? Nejlepší možná stabilita při sklápění díky systému automatického vypouštění pružících měchů
? Tvrdě chromovaný, vysoce kvalitní hydraulický válec (hydromotor)
? Nejlepší možná ochrana proti nárazům a opotřebení díky speciálně naohýbané korbě
? Optimální rozdělení zátěže pomocí konstrukce korby se zešikmenou přední stěnou
? Podesta na přední stěně k ovládání navíjecí plachty
? Možnost volby náprav od renomovaných výrobců SAF nebo BPW
? VOLITELNĚ: lze dodat rozdílné velikosti koreb dle objemu nákladu
? - VOLITELNĚ: odlehčená ocelová korba s podlahou o tl. 4 mm a stěnami o tl. 3 mm pro vyšší užitečné zatížení o cca 300 kg
? VOLITELNĚ: ocelová zadní stěna umístěná zcela vzadu (dosedá vně muldy) - pro zajištění většího nakládacího objemu
? VOLITELNĚ: speciální výkyvná zadní stěna pro extra vysoké otevírání se zapuštěným uložením čepů a automaticko-hydraulickým ovládáním
? VOLITELNĚ: těžké provedení pro převoz kamene se zesílenou podlahou a zesílenými stěnami

? VOLITELNĚ: stahovací střecha - dle výběru - manuální ovládání nebo prostřednictvím elektrického dálkového ovládání

Fahrzeugdetails

ROZMĚRY

Vnitřní délka korby cca 7.350 mm. Vnitřní šířka korby cca 2.330 mm. Vnitřní výška korby cca 1.470 mm = nakládací objem cca 23,5 m³. Celková šířka 2.550 mm. Výška ložné plochy v nezatíženém stavu cca 250 mm nad točnicí .

RÁM VOZIDLA

NAXTRA ocelová svařovaná konstrukce, hmotnostně optimalizované odlehčené provedení . Výměnný 2“ královský čep.

PODVOZEK

Vzduchové odpružení náprav s automatickým vypouštěním pružicích měchů při sklápění přes indukční spínač a s otočným vypínačem pro přerušení vypouštění. Nápravy s kotoučovými brzdami nenáročnými na údržbu , ø 430 mm , Off Road provedení. Pevné nápravy 3 x 9 t, rozvor 2 x 1.310 mm. Automatický zdvih přední nápravy v závislosti na hmotnosti nákladu, včetně nuceného spouštění a omezené možnosti pomocného přizvedání nápravy při rozjezdu naloženého návěsu, s ovlá dáním v kabině řidiče (bez montáže vypínače). Kola : 6 ks 385/65 R 22,5 160J, značka dle výběru závodu. 6 ocelových ráfků 11,75 x 22,5, 10 otvorů, s prolisem 120 mm, v barvě stříbrné.

OPĚRNÉ NOHY

2 ocelové parkovací opěry, výškově stavitelné (lze odstavit pouze v nezatí ženém stavu).

BRZDOVÝ SYSTÉM

Brzdové zařízení dle EG-směrnice 71/320 resp. ECE R13 . Dvouokruhový. Pružinová parkovací brzda. EBS - elektronický brzdový systém. Wabco 2S2M = jedna náprava se senzory. RSS - stabilizační program. Ocelové vzduchojemy.

SKLÁPĚCÍ ZAŘÍZENÍ

1 hydraulický píst pro zadní sklápění, sklopný úhel cca 45°. Jednotrubkový hydraulický rozvod s rychlospojkou DN 20.

NAVÍJECÍ PLACHTA

Umělohmotná plachta včetně hliníkové trubky s ruční klikou, bez celního uzávěru, materiál dle výběru závodu, barva plachty dle možnosti dodání. Aretace pro svinutou plachtu ve směru jízdy vpravo. Vpravo vodorovně oka pro upevnění plachty lankem, vpředu a vzadu uchycení způsobem "cik-cak". Na levé straně se 3 napínacími pásy a s rychloupínací mi sponami na spodní straně korby. 1 odnímatelný příčník a na pravé straně doraz pro svinutou plachtu.

ELEKTRICKÁ VÝBAVA

Kompletní instalace 24 V dle platných předpisů ČR/EU. 2 sedmikomorová koncová světla. LED - boční osvětlení. 2 poziční světla. 2 obrysová světla. 2x7-pólová a 1x15-pólová zásuvka.

LAKOVÁNÍ

Otryskání ocelových částí ocelovým granulátem, zinkový základ, plnicí lak + dvousložkový akrylový lak (RAL- nebo LKW-standardní odstín barvy). Plastové a žárově zinkované díly nelakované. Montované díly naneseny černou práškovou barvou. Reflexní kontury na obou stranách po celé délce, vzadu příčně (standardně po stranách bílé a vzadu červené), dle ECE 48.

PŘÍSLUŠENSTVÍ

Zadní značení dle ECE-normy.

VYBAVENÍ

Zakládací klín(y) dle předpisu. Odhlučnění korby při sklápění = pryžové podložky .
Zadní hliníková trojúhelníková sklopná ochrana proti podjetí (nárazník), nelakovaná .
Plastové půlkulaté blatníky se zástěrkami dle předpisu .

TYPOVÉ OZNAČENÍ

3-NÁPRAVOVÝ SKLÁPĚCÍ NÁVĚS S OCELOVOU KORBOU V SEGMENTOVÉM PROVEDENÍ pro štěrk, výkopovou zeminu atd. ve stavebním provedení

HMOTNOSTI

Celková hmotnost soupravy (povolená) 42 t. Celková hmotnost (technická) 39 t.
Zatížení náprav (technické) 27 t. Zatížení točnice (technické)12 t. Užitné zatížení cca

27 t. Vlastní hmotnost cca 6 t .

KLÁPĚCÍ KORBA

Kompletní ocelový žlab (včetně přední a zadní stěny a horního pásu) vyrobený z otěruvzdorné oceli, v půlkulatém segmentovém provedení se zesílenou horní obrubou, podlaha o tl. 5 mm a stěny o tl. 4 mm. Přední a zadní stěna šikmá , do výše bočních stěn (pro navíjecí plachtu). Zadní čelo = výkyvné se zapuštěným uložením čepů a autom.- mechan. 2-hákovým centrálním uzávěrem . Vzadu pevná výsypka = průchozí podlahový plech (podlaha prodloužena o cca 600 mm). Ocelová podesta s hliníkovým bezpečnostním roštěm, se zábradlí m a žebříkem. 1 odnímatelný příčník a vpravo odnímatelné zarážky pro plachtu.

Impressionen

VOLITELNĚ: ocelová zadní stěna umístěná zcela vzadu (dosedá vně muldy) - pro zajištění většího nakládacího objemu

Nejlepší možná ochrana proti nárazům a opotřebení díky speciálně naohýbané korbě

VOLITELNĚ: speciální výkyvná zadní stěna pro extravysoké otevírání se zapuštěným uložením čepů a automaticko-hydraulickým ovládáním

VOLITELNĚ: stahovací střecha - dle výběru - manuální ovládání nebo prostřednictvím elektrického dálkového ovládání

Stabilní a tuhá konstrukce podvozku s dodatečnými torzními profily

Ocelová zadní stěna = výkyvná se zapuštěným uložením čepů a autom.- mechan. 2-hákovým centrálním uzávěrem

Optimální rozdělení zátěže pomocí konstrukce korby se zešikmenou přední stěnou

Podesta na přední stěně k ovládání navíjecí plachty

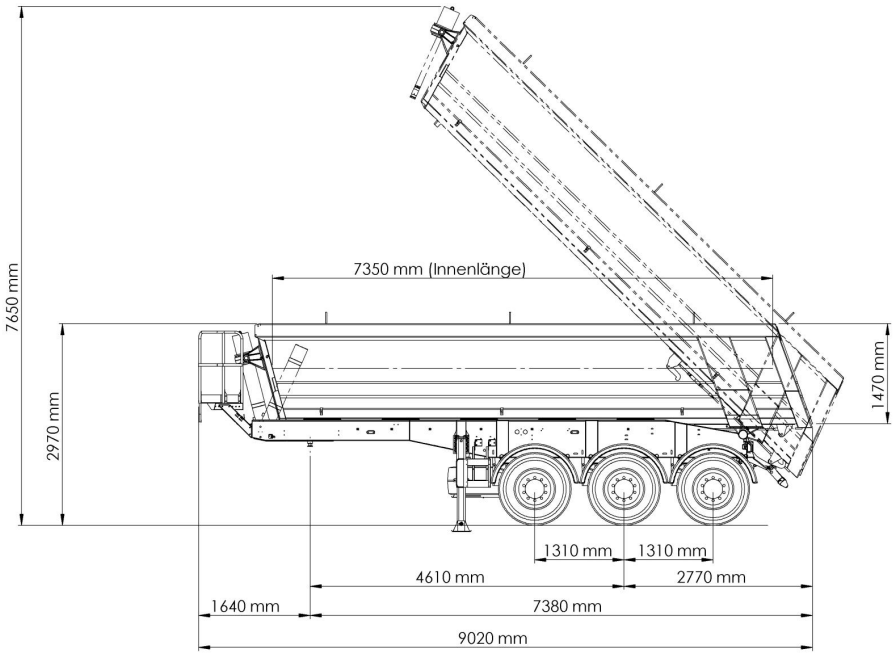
7350 mm (Innenlänge)
7650 mm
2970 mm
1470 mm
1310 mm
1310 mm
4610 mm
2770 mm
1640 mm
7380 mm
9020 mm