5-Achs-Tiefladeanhänger mit gekröpftem Plateau

Produktvorteile und Optionals

- Vorne erhöhtes Plateau inkl. Rahmenkröpfung, sowie mit 2 verschließbaren Zubehörfächern
- Hohe Punktbelastung durch engen Querträgerabstand
- Ausziehbare Verbreiterungen, inkl. Verbreiterungsbohlen für Überbreitetransporte
- Baggerlöfffelmulde - Vertiefung hinten zwischen den Längsträgern
- Im Boden versenkte Zurrringe sowie Zurrbügel am Außenrahmen für optimierte Ladungssicherung
- 3. Achse liftbar
- Verbau von Achsen namhafter Hersteller wie SAF oder BPW
- OPTIONAL: Gekröpfte Zuggabel mit Schwenkzugöse 40 + 50 mm
- OPTIONAL: 2-teilige Auffahrrampen inkl. motorhydr. Rampenhebewerk
- OPTIONAL: Rampen seitlich hydraulisch verschiebbar, mit Betätigung am Anhänger
- OPTIONAL: Radmulden - Vertiefungen für den Transport von Spezialfahrzeugen

Fahrzeugdetails

TYPBEZEICHNUNG

5-ACHS-TIEFLADEANHÄNGER

ABMESSUNGEN

ca. 2.800/2.550 mm = erhöhtes Plateau vorne inkl. Rahmenkröpfung

ca. 5.800 bzw. 6.400/2.550 mm = Tiefbettplateau - ebene Ladefläche bzw. Außenflächen vorgezogen

ca. 800/2.550 mm = hintere Auffahrtschräge

Gesamtbreite ca. 2.550 mm bzw. mit Verbreiterung ca. 3.000 mm

Ladehöhe beladen ca. 920 mm

RAHMEN

Stahlschweißkonstruktion mit flacher, vorderer Rahmen- bzw. Brückenkröpfung und hinten überfahrbar mit Abschrägung

samt außenseitig aufgeschweißten Vierkantrippen

4 Paar Aufnahmetaschen für Stahl-Formrohrrungen 100 x 50 mm im Außenrahmen

Vertiefung in der Auffahrtschräge für Baggerlöffel-Umlenkteile

5 Paar Zurrbügel im Außenrahmen

2 Paar versenkte Bodenzurrringe

Schmierleiste für Vorderachsen und Drehkranz vorne

Schmierleiste für Hinterachse und Rampe hinten

FAHRWERK

Luftfederung mit Hub- und Senkeinrichtung bei Hinterachsen (für Be- und Entladung)

Automatische Einstellung des Fahrniveau ab 15km/h

Tiefladerachsen, je 11 t Achslast bei 80 km/h

S-Nockenbremse 300/200 mm, autom. Bremsgestängesteller

1. bis 4. Achse starr

5. Achse Achsschenkelgelenkte = reibungsgelenkte Nachlaufachse

(12° Lenkeinschlag) samt elektropneum. Rückfahrsperre für Schalterbetätigung im Fahrerhaus und zus. Betätigung am Fahrgestell

3. Achse autom. liftbar = hebt und senkt autom. gewichtsabhängig (bei angehobener Liftachse erhöht sich die Ladehöhe bzw. Gesamthöhe um ca. 50 mm) und zus. Zwangssenkung für autom. Liftachse für Tasterbet ätigung im Fahrerhaus

Bereifung :

20-fach 245/70 R 17.5, 143J, Fabrikat nach Werkswahl

20 Stahl-Felgen 6,75 x 17,5, 10-Loch, mit Einpresstiefe, werkssilber

---

BREMSSYSTEM

Bremsanlage nach EG-Richtlinien 71/320 bzw. ECE R13

Zweileiterbremse

EBS - elektronisches Bremssystem (Wabco 4S3M)

Federspeicherfeststellbremse

Stahl-Luftbehälter

BODEN

Holzboden Fichte 50 mm imprägniert, ca. 5-10 mm über Rahmenprofile vorstehend bzw. über Hinterräder Stahltränenblechabdeckung

---

VERBREITERUNG

Ausziehbare Verbreiterungen beidseitig im Tiefbett und der hinteren Abschrägung inkl. durchgehender Holzbohlenauflage = bei Einsatz ohne Verbreiterung

(Spurweite der zu transportierenden Baumaschinen bzw. Fahrzeuge darf jedoch nicht über Außenrahmenbreite 2.550 mm liegen)

Halterung für Bodenbretter seitlich bzw. in Baggerlöffelmulde

Je 2 abnehmbare Warntafeln vorne und hinten

RAMPEN

2 klappbare 1-teilige Auffahrrampen ca. 2.700/710 mm mit Hartholzbelag

Rampen in der Breite je ca. 550 mm manuell verschiebbar, mit Stange,

(Zwischenabstand mind. ca. 295 mm bis Gesamtbreite max. 2.815 mm)

in Fahrstellung arretierbar durch Ketten mit Spannschloss

Hinten 2 autom. Klappstützen

Hebehilfe mit Spiralfeder

ELEKTROAUSSTATTUNG

24 Volt Beleuchtungseinrichtung gemäß EG-Richtlinien 76/756/EWG

2 Fünfkammer-Schlussleuchten an den Rampen

LED-Seitenmarkierungsleuchten

Je 2 Positions- bzw. Umrissleuchten auf 3.000 mm ausziehbar

Fixe(s) Kabel mit 2 x 7-polige oder 1 x 15-poliger Stecker

Halterung inkl. Rundumleuchte auf linker Rampe samt Verbindungskabel und Schalter am Abschlussblech

---

LACKIERUNG

Stahlgranulatreinigung, Zinkstaubgrundierung und Spritzlackierung

2-Komponenten-Nutzfahrzeug-Acryllacke

Kunststoffteile und feuerverzinkte Teile (Verbreiterungen, etc.) unlackiert, pulverbeschichtete An-/Einbauteile und Zuggabel schwarz

ZUBEHÖR

Heckmarkierung nach ECE-Norm

ANBAUTEILE

Seitlicher Anfahrschutz

4 Unterlegkeile lt. Vorschrift

Kunststoff-Kotflügel bzw. Kotbleche mit Spritzschutz lt. Vorschrift

Reserveradkorb für 1 Reserverad

2 offene Zubehörfächer vorne im erhöhten Plateau

Außenseitig aufgeschweißten Vierkantrippen bei Rampen und hinterer Auffahrtsschräge

Schwerpunktmarkierung

KONTURMARKIERUNG

Reflektierende Konturmarkierungsstreifen seitlich über ganze Länge und hinten quer (standardmäßig seitl. weiß und hinten rot), nach ECE 48

ZUGEINRICHTUNG

Fixe Zuggabel, 50 mm Schwerlastzugöse,

mit Silentbuchsenlagerung

Impressionen

Baggerlöfffelmulde - Vertiefung hinten zwischen den Längsträgern

Vorderes Kröpfungsplateau mit Zubehörfächern und ausziehbaren Warntafeln für Überbreitetransporte

Ausziehbare Verbreiterungen, inkl. Verbreiterungsbohlen für Überbreitetransporte

Im Boden versenkte Zurrringe sowie Zurrbügel am Außenrahmen für optimierte Ladungssicherung

OPTIONAL: Gekröpfte Zuggabel mit Schwenkzugöse 40 + 50 mm

2 klappbare 1-teilige Auffahrrampen mit Hartholzbelag

Vorne im erhöhten Plateau mit 2 verschließbaren Zubehörfächern

5-Achs-Tiefladeanhänger mit gekröpftem Plateau

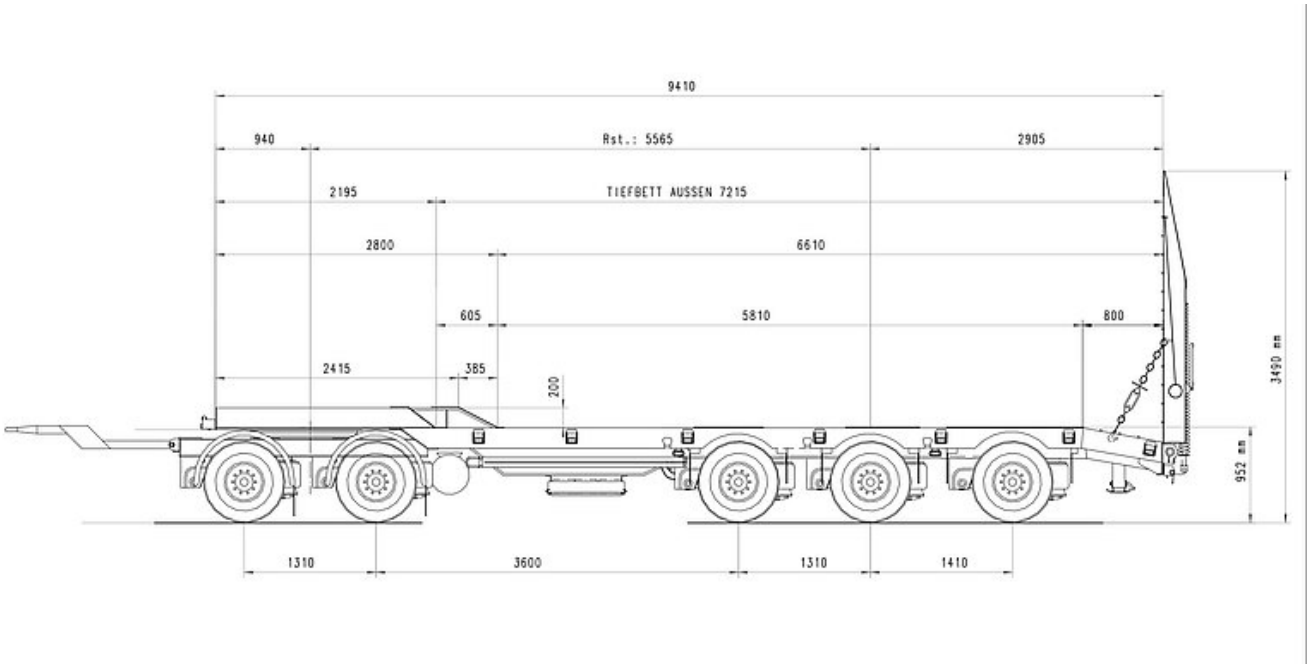
9410
940
Rst.: 5565
2905
2195
TIEFBETT AUSSEN 7215
2800
6610
605
5810
800
2415
385
200
3490 mm
952 mm
1310
3600
1310
1410