3-Achs-Tiefladeanhänger mit Radmulden für Baumaschinentransport

Produktvorteile und Optionals

- Radmulden in den Außenrahmen integriert, passend zur Bodenkonstruktion inkl. überfahrbarer Aluminium-Abdeckung
- Radmulden mit überfahrbarer Aluminium-Abdeckung
- Radmulden in verschiedenen Ausführungen für den Transport von speziellen Baumaschinen
- Hohe Punktbelastung durch engen Querträgerabstand
- Ausziehbare Verbreiterungen, inkl. Verbreiterungsbohlen für Überbreitetransporte
- Baggerlöfffelmulde - Vertiefung hinten zwischen den Längsträgern
- Staufach mittig mit verschließbarem Deckel im erhöhten Plateau
- Verbau von Achsen namhafter Hersteller wie SAF oder BPW
- OPTIONAL: Gekröpfte Zuggabel mit Schwenkzugöse 40 + 50 mm
- OPTIONAL: 2-teilige Auffahrrampen inkl. motorhydr. Rampenhebewerk
- OPTIONAL: Rampen seitlich hydraulisch verschiebbar, mit Betätigung am Anhänger
- OPTIONAL: Steckbare Begrenzungsschienen

Fahrzeugdetails

TYPBEZEICHNUNG

3-ACHS-TIEFLADEANHÄNGER MIT RADMULDEN FÜR BAUMASCHINENTRANSPORTE

BRÜCKENPLATEAU

ca. 2.100/2.550 mm = erhöhtes Plateau vorne inkl. Rahmenkröpfung, Ecken abgeschrägt

ca. 5.500 bzw. 6.100/2.550 mm = Tiefbettplateau - ebene Ladefläche bzw. Außenflächen vorgezogen

ca. 1.010/2.550 mm = hintere Auffahrtschräge

Gesamtbreite ca. 2.550 mm bzw. mit Verbreiterung ca. 3.000 mm

Ladehöhe unbeladen ca. 940 mm

RAHMEN

Stahlschweißkonstruktion mit flacher, vorderer Rahmen- bzw. Brückenkröpfung und hinten überfahrbar mit Abschrägung

samt außenseitig aufgeschweißten Vierkantrippen

4 Paar Aufnahmetaschen für Formrohrrungen 80 x 40 mm im Außenrahmen

Vertiefung in der Auffahrtschräge für Baggerlöffel-Umlenkteile

3 Paar Zurrbügel im Außenrahmen

5 Paar versenkte 5 t Bodenzurrringe

2 Paar Radmulden vorne hinter Kröpfung mit Aluminium-Abdeckung,

unten ca. 1.150 mm hinten zwischen 2. und 3. Achse ca. 535 mm lang,

vordere Radmulde ca. 270 mm tief bzw. die hintere Radmulde ca. 220 mm tief.

FAHRWERK

Verstärkte wartungsfreie Parabelfedern

Tiefladerachsen, je 11 t Achslast

S-Nockenbremse 300/200 mm, autom. Bremsgestängesteller

Doppelachsausgleich

Bereifung :

12-fach 245/70 R 17,5 143J, Fabr. nach Werkswahl

12 Stahl-Felgen 6,75 x 17,5, 10-Loch, mit Einpresstiefe, werkssilber

---

BREMSSYSTEM

Bremsanlage nach EG-Richtlinien 71/320 bzw. ECE R13

Zweileiterbremse

EBS - elektronisches Bremssystem

Wabco 4S3M = 1. + 2. Achse sensiert

Federspeicher-Feststellbremse auf 2. + 3. Achse

Stahl-Luftbehälter

BODEN

Weichholzboden 50 mm imprägniert, ca. 5 - 10 mm über Rahmenprofile

vorstehend bzw. über Hinterräder Stahltränenblechabdeckung

VERBREITERUNG

Klappbare = ausschwenkbare Verbreiterungen, beidseitig im Tiefbett und der hinteren Abschrägung inkl. durchgehender Holzbohlenauflage = zugleich Bodenbretter zwischen den Längsträgern bei Einsatz ohne Verbreiterung (Spurweite der zu transportierenden Baumaschinen bzw. Fahrzeuge darf jedoch nicht über

Außenrahmenbreite 2.550 mm liegen)

Je 2 abnehmbare Warntafeln vorne und hinten

Positions- bzw. Umrissleuchten auf 3.000 mm ausziehbar

RAMPEN

2 klappbare 1-teilige Auffahrrampen ca. 2.700/700 mm mit Hartholzbelag und

außenseitig aufgeschweißten Vierkantrippen,

Rampen in der Breite je ca. 550 mm manuell verschiebbar, mit Stange,

(Zwischenabstand mind. ca. 295 mm bis Gesamtbreite max. 2.815 mm)

in Fahrstellung arretierbar durch Ketten mit Spannschloss

Hinten 2 autom. Klappstützen

ELEKTROAUSSTATTUNG

24 Volt Beleuchtungseinrichtung gemäß EG-Richtlinien 76/756/EWG

2 LED-Fünfkammer-Schlussleuchten an den Rampen

LED-Seitenmarkierungsleuchten

Je 2 Positions- bzw. Umrissleuchten auf 3.000 mm ausziehbar

Fixe(s) Kabel mit 2 x 7-polige oder 1 x 15-poliger Stecker

Halterung inkl. Rundumleuchte auf linker Rampe samt Verbindungskabel und Steckdose am Abschlussblech

LACKIERUNG

Stahlgranulatreinigung, Zinkstaubgrundierung und Spritzlackierung

2-Komponenten-Nutzfahrzeug-Acryllacke

Kunststoffteile und feuerverzinkte Teile (Verbreiterungen, etc.) unlackiert, pulverbeschichtete An-/Einbauteile und Zuggabel schwarz

ZUBEHÖR

Heckmarkierung nach ECE-Norm

ANBAUTEILE

Unterlegkeil(e) lt. Vorschrift

Kunststoff-Kotflügel bzw. Kotbleche mit Spritzschutz lt. Vorschrift

Seitlicher Anfahrschutz

Reserveradkorb für 1 Ersatzrad

1 Zubehörfach vorne mittig im erhöhten Plateau, mit Klappdeckel

Außenseitig aufgeschweißten Vierkantrippen bei Rampen und hinterer Auffahrtsschräge

Schwerpunktmarkierung

Halterung für Verbreiterungsbohlen am Rahmen

KONTURMARKIERUNG

Reflektierende Konturmarkierungsstreifen seitlich über ganze Länge und hinten quer (standardmäßig seitl. weiß und hinten rot), nach ECE 48

ZUGEINRICHTUNG

Fixe Zuggabel 1.800 mm lang, 40 mm Zugöse 5° schräg,

mit Silentbuchsenlagerung

Impressionen

2 klappbare 1-teilige Auffahrrampen mit Hartholzbelag

Radmulden mit überfahrbarer Aluminium-Abdeckung

Baggerlöfffelmulde - Vertiefung hinten zwischen den Längsträgern

Ausziehbare Verbreiterungen, inkl. Verbreiterungsbohlen für Überbreitetransporte

OPTIONAL: Gekröpfte Zuggabel mit Schwenkzugöse 40 + 50 mm

Radmulden in verschiedenen Ausführungen für den Transport von speziellen Baumaschinen

Radmulden in den Außenrahmen integriert, passend zur Bodenkonstruktion inkl. überfahrbarer Aluminium-Abdeckung

Radmulden in verschiedenen Ausführungen für den Transport von speziellen Baumaschinen

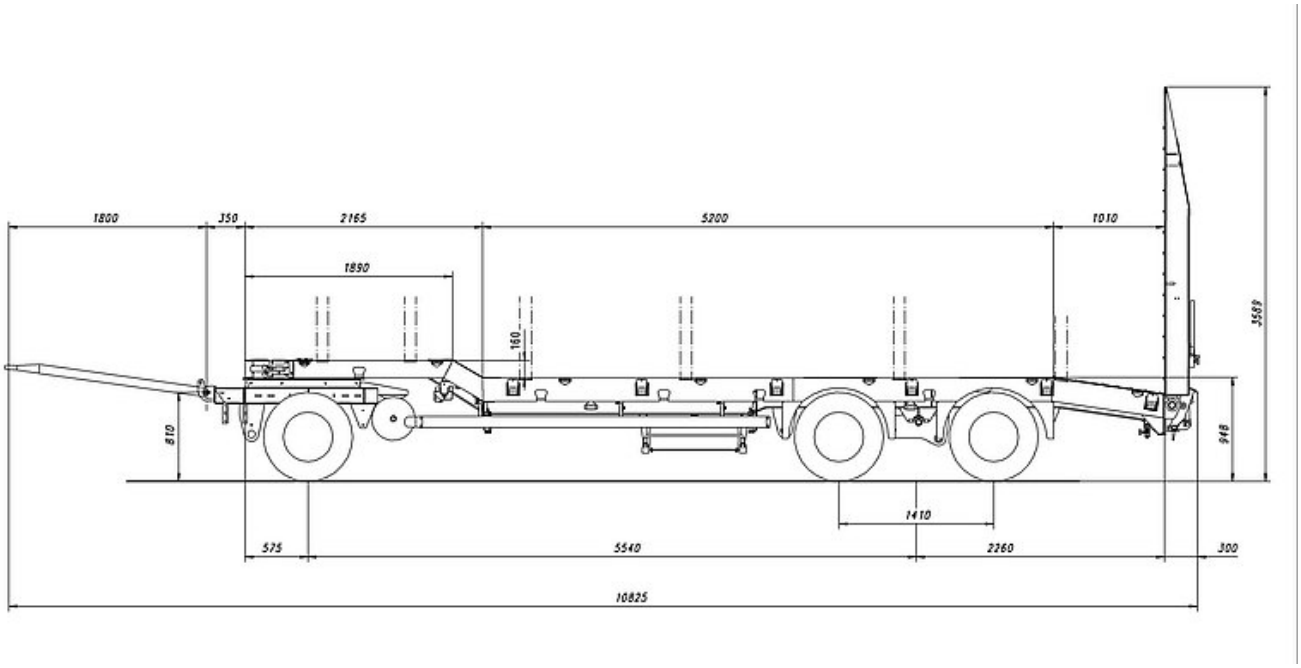
1800
350
2165
5200
1010
1890
160
3589
810
948
1410
575
5540
2260
300
10825