Aluminium-Tankaufbau 4A-LKW Einzelabläufe mit elektr. Peilstäbe

Produktvorteile und Optionals

- Anspruchsvolles Design mit perfekter Funktionalität
- Optimale Fahrstabilität durch tiefliegenden Schwerpunkt
- Extrem leichte und flexible Produktabgabe-Schläuche (3" oder 4") für Schwerkraft- und Pumpbetrieb geeignet
- Kofferförmiger Tankbehälter in stabiler Bauweise
- Auf alle Arten/Typen von LKW-Chassis aufbaubar
- Optimale Tankbehälterlagerung inkl. Edelstahl-Hilfsrahmenausführung
- OPTIONAL: Zubehörkasten mit seitlich öffnender Tür bietet viel Stauraum
- OPTIONAL: Sonder-Zubehörkasten mit seitlich öffnender Tür bietet noch mehr Stauraum

Fahrzeugdetails

TYPBEZEICHNUNG

ALUMINIUM-TANKAUFBAU AUF 4-A-LKW IN KOFFERFORM

Seitenschrank, mit elektronischem Peilstab-Messsystem, für Mineralöltransporte

ALLGEMEIN

Fahrzeugbezeichnung gem. 9.1.1.2 ADR: FL

Tankcodierung gem. 4.3.4.1 ADR: LGBF

Sondervorschriften gem. 6.8.4 ADR: TE 7, TE 19

Zum Transport von Benzin UN 1203,

Dieselkraftstoff und Heizöl (el) UN 1202

SCHLAUCHUNTERBRINGUNG

Unterbringungsmöglichkeit für 2 Abgabe-Schläuche 4" und

2 Gasrückführschläuche 3“

AUSRÜSTUNG

1 außenliegende Erdkabeltrommel mit automatischer Aufspulung

2 Feuerlöscher à 6 kg

2 Warndreiecke

1 Warnblinkleuchte mit Arbeitslicht und Batterien

1 Kunststoff-Auffanggefäß

1 Handschaufel verzinkt

1 Handbesen

1 PVC-Box mit Ölbindemittel

1 Warnweste

1 Schutzbrille

1 Paar Handschuhe

1 Augenspülflasche

1 Kanalisationsabdeckung

KENNZEICHNUNG

8 Zifferntafeln, je 3 Stück seitlich und

je 1 Stück vorne und hinten

3 abnehmbare Gefahrgutzettel (Flammensymbol)

3 abnehmbare Gefahrgutzettel (umweltgefährdende Stoffe)

Heckmarkierung nach ECE-Norm

ELEKTROAUSSTATTUNG

Original-LKW-Elektroausstattung wird beibehalten

Montage der am LKW-Chassis vorhandenen Seitenmarkierungsleuchten

1 ex-geschützte Schrankleuchte links und rechts

2 Umrissleuchten am Unterfahrschutz

LACKIERUNG

Grundierung und Spritzlackierung mit 2-Komponenten-Nutzfahrzeuge-Acryllack (RAL- oder LKW-Standardfarbton)

Hilfsrahmen mit Anbauteilen und Transportbehälter jeweils einfärbig lt. Farbangabe

Kunststoffteile unlackiert

pulverbeschichtete An-/Einbauteile schwarz

Reflektierender Konturmarkierungsstreifen seitlich über ganze Länge (fortlaufend auch am LKW-Fahrerhaus) und hinten umlaufende Konturmarkierung (standardmäßig seitl. weiß und hinten rot), nach ECE 48

ABNAHME

Abnahme nach ADR

Tankakte

Typengenehmigung

BEHÄLTERARMATUREN - PRO KAMMER

1 Domdeckel, versenkt eingebaut

1 elektrooptischer Topsensor

2 Kippventile für Be- und Entlüftung

2 Lüftertöpfe mit Flammendurchschlagsicherung

1 elektron. Peilstab

1 pneum. Bodenventil

HILFSRAHMEN, LAGERUNG UND ANBAUTEILE

Hilfsrahmen in Edelstahl mit Chassisrahmen verschraubt

Elastische Behälterlagerung

Auslaufkasten aus Aluminium in FR rechts mit parallel geführter Tür

Bottom-Loading-Kasten aus Aluminium

Sonder-Zubehör-Kästen

Kasten aus Aluminium für Feuerlöscher

Kunststoff-Kotflügel mit Spritzlappen und Spritzschutzsytem

TRANSPORTBEHÄLTER

Aluminium-Legierung und Wanddicke gemäß den ADR-Vorschriften

Koffer- Doppelkeilform

Bruttofassungsraum ca. 30.000 l

3 Kammern, Kammernteilung nach Kundenwunsch

Schwallwände, soweit techn. erforderlich

Links und rechts je ein Erdungsdorn

VERROHRUNG/EINZELABLÄUFE

Befüllung in FR links

Abgabe in FR links oder rechts

Aluminium-Einzelablaufleitungen DN 100 in

FR rechts mit Anschlusskupplungen

Je Kammer eine API-Befüllkupplung in FR links

Übergangsstück für die Abgabe über

die API-Kupplungen

Gasrückführleitung verbunden mit den Lüftertöpfen

Sicherheits-Über/Unterdruckventil

PEILSTAB-MESSSYSTEM

Basiseinheit für Peilstabsystem

(Bartec, Sening, DeziData)

Anzeigegerät in FR rechts und links

Neigungssensor

Belegdrucker DIN A5

Dichtemessung

Produkterkennung

Fahrzeugortung

ABFÜLLSICHERUNG

2 fache Abfüllsicherung für die gleichzeitige Abgabe von 2 Produkten

Impressionen

Modernes Design und beste Funktionalität des Fahrzeuges

Armaturenschrank mit parallel geführten Schranktüren

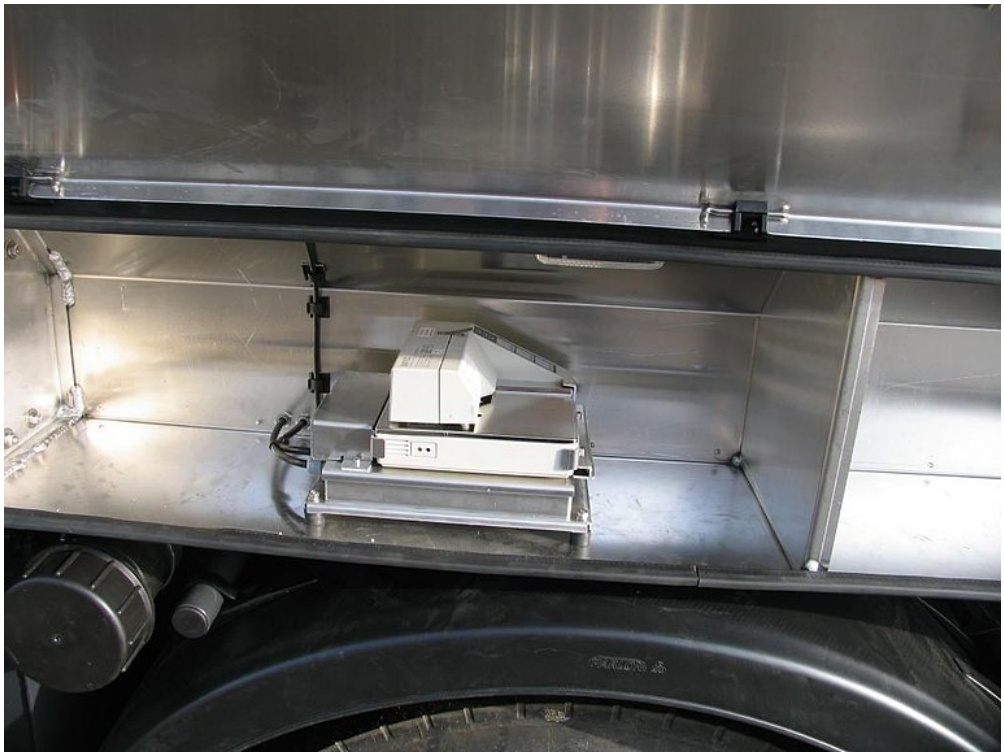

Aluminium-Kasten zum Schutz für den Drucker

Aluminium-Kasten für 12 kg-Feuerlöscher und Zubehörkasten

Links und rechts ein separater Aluminium-Kasten für die Bedienung des Peilstabes mit kleiner Wasserwaage

Übersichtliche und aufgeräumte Anordnung der Armaturen für effiziente und fehlerfreie Bedienung

OPTIONAL: Zubehörkasten mit seitlich öffnender Tür bietet viel Stauraum

OPTIONAL: Sonder-Zubehörkasten mit seitlich öffnender Tür bietet noch mehr Stauraum

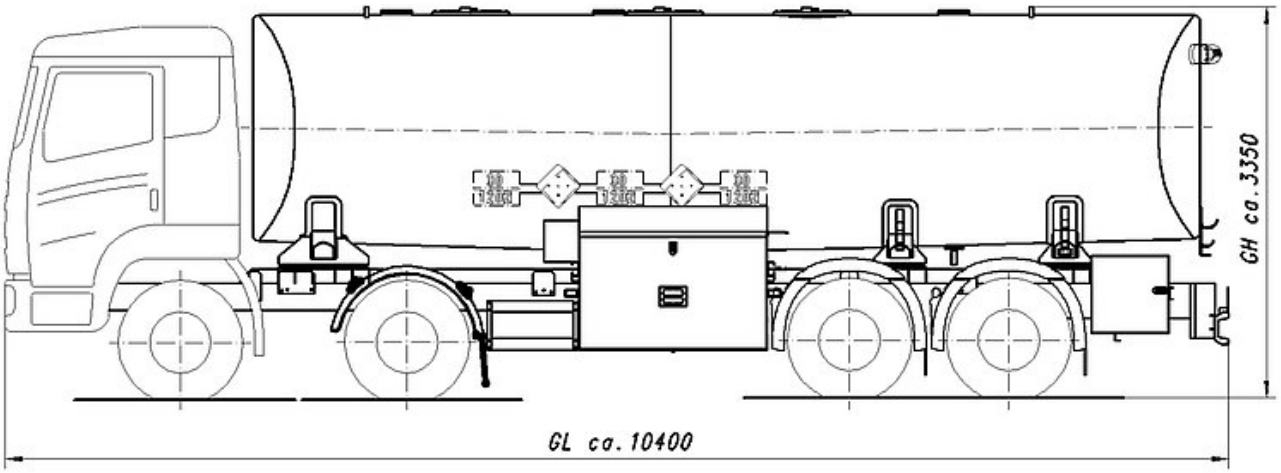

GB = 2550