3-Achs-Aluminium-Tanksattelanhänger Kofferform / Testfahrzeug für Wasser-Transporte mit Stützrädern zur Fahrer-Schulung

Produktvorteile und Optionals

- Anspruchsvolles Design mit perfekter Funktionalität
- Optimale Fahrstabilität durch tiefliegenden Schwerpunkt
- Flexible Reaktion auf kundenspezifische Sonderanforderungen
- Fahrwerk in Aluminium oder Edelstahlausführung möglich
- Verbau von Achsen namhafter Hersteller wie SAF oder BPW
- OPTIONAL: Hochgesetzter LED-Leuchtenträger mit Möglichkeit einer integrierten Rückfahrkamera
- OPTIONAL: Stoßstange aus Aluminium

Fahrzeugdetails

TYPBEZEICHNUNG
3-ACHS-ALUMINIUM-TANKSATTELANHÄNGER IN KOFFERFORM

als Schulungs- und Testfahrzeug, für Wasser-Transporte

FAHRWERK UND ANBAUTEILE

Sattelplatte mit Königszapfen 2"

Fahrwerkrahmen aus Edelstahl

Mechanische Stützwinden, beladen absattelbar

2 Reserveradhalterungen aus Edelstahl

Stützradkonstruktion mit Notlaufkufen und 2 ungebremsten Rädern

Knickschutzeinrichtung aufliegerseitig inklusive Knickschutzseile

Bewässerungsanlage

Aluminium-Zubehörkasten

Einzelrad-Kunststoff-Kotflügel mit Spritzlappen und Spritzschutzsystem

Aluminium-Unterfahrschutz

Achsen

Luftfederaggregat mit wartungsarmen Achsen und Scheibenbremsen

3 x 9 t starr, Radstand 2 x 1.310 mm

Federung

Luftfederung

Bereifung

10-fach 385/55 R 22,5, 160J, Fabrikat nach Werkswahl

10 Aluminium-Scheibenräder 11,75 x 22,5, 10-Loch

Einpresstiefe 120 mm

BREMSSYSTEM

Bremsanlage nach EG-Richtlinie 71/320 bzw. ECE R13

Zweileiterbremse

EBS-E = elektronisches Bremssystem

WABCO 2S/2M = eine Achse sensiert

RSS – Stabilitätsprogramm

Federspeicher-Feststellbremse auf 2 Achsen

Aluminium-Luftbehälter

TRANSPORTBEHÄLTER - SELBSTTRAGEND

Aluminium-Legierung

Kofferform

Bruttofassungsraum ca. 40.000 l

5 Kammern, Kammernteilung nach Kundenwunsch

Schwallwände soweit techn. erforderlich

Überlaufwanne samt Abflussrohr(e)

Schutz für Domarmaturen

Aluminium-Laufsteg in der Wanne mit klappbarem Geländer

Aluminium-Aufstiegsleiter vorne

SCHLAUCHUNTERBRINGUNG

2 Stk. Kunststoffschlauchrohre für 2“ Schläuche

2 Stk. Kunststoffschlauchrohre für 3“ Schläuche

VERROHRUNG

1 Sammel-Aluminium-Ablaufleitung, hinten mittig

(endend mit Absperrorgan und Anschlusskupplung)

Heckmarkierung nach ECE-Norm

ELEKTROAUSSTATTUNG

2 Siebenkammer-Schlussleuchten im Unterfahrschutz

LED-Seitenmarkierungsleuchten

2 Positionsleuchten vorne

2 Umrissleuchten am Unterfahrschutz

15-polige Steckdose

LACKIERUNG

Grundierung und Spritzlackierung mit 2-Komponenten-Nutzfahrzeuge-Acryllack (RAL- oder LKW-Standardfarbton)

Fahrwerk mit Anbauteilen und Transportbehälter jeweils einfärbig lt. Farbangabe

Kunststoffteile unlackiert

pulverbeschichtete An-/Einbauteile schwarz

Konturmarkierung

Links und rechts je ein durchgehender reflektierender Streifen, weiß, in Tanklänge

Hinten umlaufend, segmentiert, rot

ABNAHME

Tankakte

BEHÄLTERARMATUREN - PRO KAMMER

1 Domdeckel mit Schnellfülldeckel

1 Lüfterhaube mit Schwallschutz

1 pneum. Bodenventil

Impressionen

Modernes Design und beste Funktionalität des Fahrzeuges

Zubehörkasten mit seitlich öffnender Tür bietet viel Stauraum

Ausleger mit Knickschutzeinrichtung inklusive Knickschutzseile und Drehlicht in FR rechts

Ausleger mit Knickschutzeinrichtung inklusive Knickschutzseile und Drehlicht in FR links

Kasten für pneum. Ventilsteuerung zum Schutz der Ventile

Knickschutzseile im Bereich der Auslegerabstützung zum Tank

OPTIONAL: Hochgesetzter LED-Leuchtenträger mit Möglichkeit einer integrierten Rückfahrkamera

OPTIONAL: Stoßstange aus Aluminium

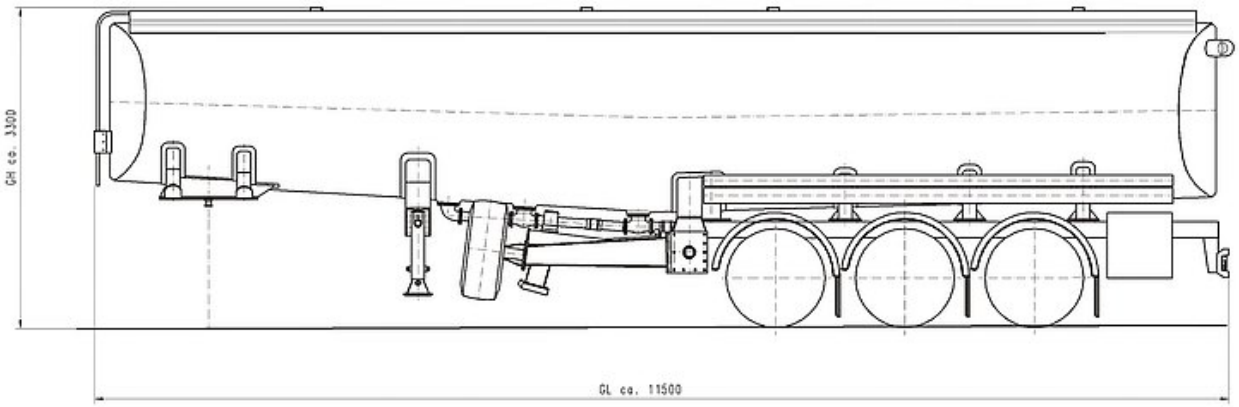

GB = 2550