3-Achs-Aluminium-Segmentmulden-Kippsattelanhänger

Produktvorteile und Optionals

- Stabile und verwindungssteife Fahrgestellkonstruktion mit zusätzlichen Torsionsrohren
- Bestmögliche Standsicherheit durch automatische Absenkvorrichtung
- Hartverchromter, qualitativ hochwertiger Frontkippzylinder
- Bestmöglicher Stoß- und Verschleißschutz durch speziell gekantete Aluminium-Mulde
- Stehpodest an der Vorderwand zur Bedienung der Rollplane
- Verbau von Achsen namhafter Hersteller wie SAF oder BPW
- OPTIONAL: Muldengröße für unterschiedliche Ladevolumen lieferbar
- OPTIONAL: Durchgehender Stahl-Verschleißboden, mit aufgeschraubter Stahl-Einfassung
- OPTIONAL: QuickSilver-Auskleidung mit Edelstahl-Einfassung bzw. hinten auf Schüttgosse mit Stahl-Verschleißblech - für Schüttgüter, Klärschlamm, etc. nicht für Asphalt und Bitumen geeignet
- OPTIONAL: Außenliegende Rückwand - dadurch ist ein höheres Ladevolumen gewährleistet
- OPTIONAL: Rollverdeck - wahlweise manuell oder über elektrische Fernsteuerung bedienbar
- OPTIONAL: Dosiereinrichtung für Pendel-Rückwand mit ausziehbaren Rohranschlag

Fahrzeugdetails

TYPBEZEICHNUNG

3-ACHS-ALUMINIUM-SEGMENTMULDEN-KIPPSATTELANHÄNGER

für Sand, Schotter, Erdaushub und ähnliches Schüttgut

ABMESSUNGEN

Mulden-Innenlänge ca. 7.350 mm

Mulden-Innenbreite ca. 2.330 mm

Mulden-Innenhöhe ca. 1.470 mm

= Ladevolumen ca. 24 m³

Gesamtbreite 2.550 mm

Ladehöhe unbeladen ca. 250 mm über Sattelkupplung

RAHMEN

Naxtra-Stahlrahmenschweißkonstruktion in gewichtsoptimierter Leichtbauweise

Auswechselbarer 2"-Königszapfen

FAHRWERK

Luftfederung mit autom. Absenkvorrichtung über Induktivschalter und Absenksperre über Drehschalter am Sattelanhänger

Luftfederaggregat mit wartungsarmen Scheibenbremsachsen, ø 430 mm, in Off-Road-Ausführung, 3 x 9 t starr, Radstand 2 x 1.310 mm

Vorderachse autom. liftbar = hebt und senkt gewichtsabhängig und zus. mit Zwangssenkung inkl. integr. geschwindigkeitsbeschränkter Anfahrhilfe für Tasterbetätigung im Fahrerhaus (ohne Tastereinbau unsererseits)

Bereifung :

6-fach 385/65 R 22,5 160J, Fabr. nach Werkswahl

6 Stahl-Felgen 11,75 x 22,5, 10-Loch, Einpresstiefe 120 mm, silber

---

STÜTZEINRICHTUNG

2 Stahl-Fallstützen, höhenverstellbar (nur unbeladen absattelbar)

BREMSSYSTEM

Bremsanlage nach EG-Richtlinien 71/320 bzw. ECE R13

Zweileiterbremse

Federspeicher-Feststellbremse

EBS - elektronisches Bremssystem

Wabco 2S2M = eine Achse sensiert

RSS - Stabilitätsprogramm

Stahl-Luftbehälter

KIPPANLAGE

1 Hochdruck-Frontpresse für Rückwärtskippung, Kippwinkel ca. 45 °

1-Rohranlage mit Schraubkupplung DN20

KIPPMULDE

Aluminiummulde in halbrunder Segmentbauweise,

Boden- und Wandstärke 6 mm

Aluminium-Verschleißboden 6 mm im hinteren Bereich ca. 3.500 mm ab Schüttgossenende, seitlich über kpl. Bodenkantung hochgezogen, umlaufend verschweißt

(Die Standzeit des Verschleißbodens ist abhängig von Kipphäufigkeit/Schüttmaterial)

Vorder- und Rückwand jeweils schräg, in Seitenwandhöhe (bündig für Rollplane)

Rückwand = Pendelwand mit versenkter Lagerung und autom.-mech. 2-Haken-Zentralverschluss

Hinten fixe Schüttgosse = durchgeh. Bodenblech (Bodenfreiheit aufgekippt ca. 600 mm)

ROLLPLANE

Kunststoff-Rollplane inkl. Aluminium-Rohr samt Handkurbel, ohne Zollverschluss, linksseitig mit 3 Spanngurte sowie Spannschlösser auf Muldenunterseite, rechtsseitig waagrechte Planenbügel-Seilverschnürung, vorne und hinten Zick-Zack-Verschnürung,

Planenfabrikat nach Werkswahl, Planenfarbe nach Liefermöglichkeit

1 abnehmbare Querauflage und rechtsseitig Anschlagbügel für Rollplane

Arretierung für aufgerollte Plane in FR rechts

Halterung für Handkurbel an der Vorderwand

ELEKTROAUSSTATTUNG

24 Volt Beleuchtungseinrichtung gemäß EG-Richtlinien 76/756/EWG

2 Siebenkammer-Schlussleuchten

LED-Seitenmarkierungsleuchten

2 Positionsleuchten

2 Umrissleuchten

2 x 7-polige und 1 x 15-polige Steckdose

LACKIERUNG

Stahlgranulatreinigung, Zinkstaubgrundierung und Spritzlackierung mit

2-Komponenten-Nutzfahrzeug-Acryllacke (RAL- oder LKW-Standardfarbton)

Kunststoffteile und feuerverzinkte Teile unlackiert,

pulverbeschichtete An-/Einbauteile schwarz

Reflektierender Konturmarkierungsstreifen seitlich über ganze Länge und hinten umlaufende

Konturmarkierung (standardmäßig seitl. weiß und hinten rot), nach ECE 48

ZUBEHÖR

Heckmarkierung nach ECE-Norm

ANBAUTEILE

Unterlegkeil(e) lt. Vorschrift

Lärmdämpfer = Gummiauflagen

Aluminium-Trapez-Unterfahrschutz klappbar, unlackiert

Kunststoff-Einzelrad-Kotflügel mit Spritzschutz lt. Vorschrift

Stahl-Stehpodest mit Aluminium-Sicherheitsrost, mit Schutzgeländer und Aufstieg,

auf Fahrgestellrahmen

GEWICHTE

Gesamtzuggewicht (zul.) 40 t

Gesamtgewicht (techn.) 39 t

Achsaggregatlast (techn) 27 t

Sattellast (techn.) 12 t

Nutzlast ca. 28 - 29 t

Leergewicht ca. 4,9 t

Impressionen

Stabile und verwindungssteife Fahrgestellkonstruktion mit zusätzlichen Torsionsrohren

Rückwand = Pendelwand mit versenkter Lagerung und autom.-mech. 2-Haken-Zentralverschluss

OPTIONAL: Rollverdeck - wahlweise manuell oder über elektrische Fernsteuerung bedienbar

OPTIONAL: Außenliegende Rückwand - dadurch ist ein höheres Ladevolumen gewährleistet

Stehpodest an der Vorderwand zur Bedienung der Rollplane

Aluminium-Verschleißboden im hinteren Bereich ca. 3.500 mm ab Schüttgossenende

3-Achs-Aluminium-Segmentmulden-Kippsattelanhänger

OPTIONAL: Dosiereinrichtung für Pendel-Rückwand mit ausziehbaren Rohranschlag

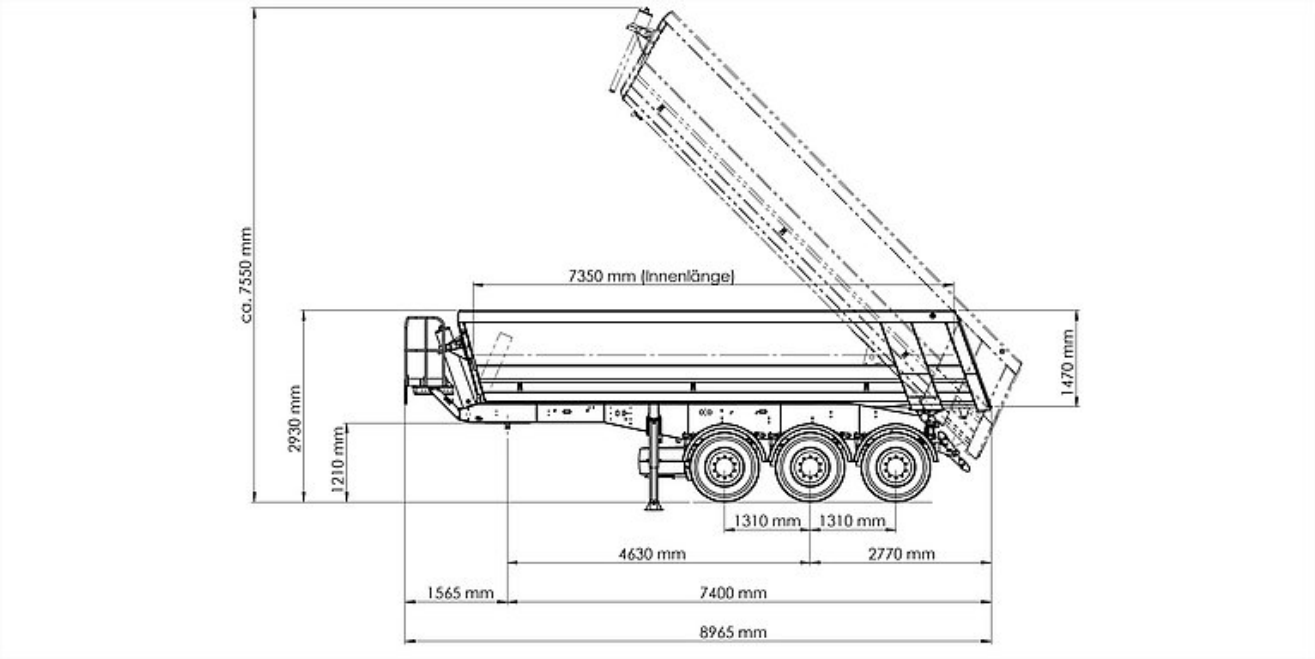
ca. 7550 mm
7350 mm (Innenlänge)
1470 mm
2930 mm
1210 mm
1310 mm
1310 mm
4630 mm
2770 mm
1565 mm
7400 mm
8965 mm