2-Achs-Aluminium-Segmentmulden-Kippsattelanhänger - Radstand 1.810 mm

Produktvorteile und Optionals

- Kostengünstige Alternative zum Kippaufbau auf 4A-LKW
- Flexibilität durch Tauschbarkeit der Sattelzugmaschine
- Stabile und verwindungssteife Fahrgestellkonstruktion mit zusätzlichen Torsionsrohren
- Bestmögliche Standsicherheit durch automatische Absenkvorrichtung
- Hartverchromter, qualitativ hochwertiger Frontkippzylinder
- Bestmöglicher Stoß- und Verschleißschutz durch speziell gekantete Aluminium-Mulde
- Stehpodest an der Vorderwand zur Bedienung der Rollplane
- Verbau von Achsen namhafter Hersteller wie SAF oder BPW
- OPTIONAL: Durchgehender Stahl-Verschleißboden, mit aufgeschraubter Stahl-Einfassung
- OPTIONAL: Außenliegende Rückwand - dadurch ist ein höheres Ladevolumen gewährleistet
- OPTIONAL: Rollverdeck - wahlweise manuell oder über elektrische Fernsteuerung bedienbar

- OPTIONAL: Baggerschutz mit Aufstiegleiter samt Haltebügeln

Fahrzeugdetails

TYPBEZEICHNUNG

2-ACHS-ALUMINIUM-SEGMENTMULDEN-KIPPSATTELANHÄNGER - RADSTAND 1.810 MM

für Sand, Schotter, Erdaushub und ähnliches Schüttgut

ABMESSUNGEN

Mulden-Innenlänge ca. 6.500 mm

Mulden-Innenbreite ca. 2.330 mm

Mulden-Innenhöhe ca. 1.470 mm

= Ladevolumen ca. 20,5 m³

Gesamtbreite 2.550 mm

Ladehöhe unbeladen ca. 250 mm über Sattelkupplung

RAHMEN

Naxtra-Stahlrahmenschweißkonstruktion = Leichtbauweise

Auswechselbarer 2"-Königszapfen

FAHRWERK

Luftfederung mit autom. Absenkvorrichtung über Induktivschalter und Absenksperre über Drehschalter am Sattelanhänger

Luftfederaggregat mit wartungsarmen Trommelbremsachsen,

2 x 10 t starr, Radstand 1.810 mm

S-Nockenbremse 420/200 mm, autom. Bremsgestängesteller

Vorderachse autom. liftbar = hebt und senkt gewichtsabhängig und zus. mit Zwangssenkung inkl. integr. geschwindigkeitsbeschränkter Anfahrhilfe für Tasterbetätigung im Fahrerhaus (ohne Tastereinbau unsererseits)

Bereifung :

4-fach 425/65 R 22,5,165 K, Fabr. nach Werkswahl

4 Stahl-Felgen 14,00 x 22,5, 10-Loch, ohne Einpresstiefe, silber

---

STÜTZEINRICHTUNG

2 Stahl-Fallstützen, höhenverstellbar (nur unbeladen absattelbar)

BREMSSYSTEM

Bremsanlage nach EG-Richtlinien 71/320 bzw. ECE R13

Zweileiterbremse

Federspeicher-Feststellbremse

EBS - elektronisches Bremssystem

Wabco 2S2M = eine Achse sensiert

RSS - Stabilitätsprogramm

Stahl-Luftbehälter

KIPPANLAGE

1 Hochdruck-Frontpresse für Rückwärtskippung, Kippwinkel ca. 50°

1-Rohranlage mit Schraubkupplung DN20

KIPPMULDE

Aluminiummulde in halbrunder Segmentbauweise,

Boden- und Wandstärke 6 mm

Aluminium-Verschleißboden 6 mm im hinteren Bereich ca. 3.500 mm ab Schüttgossenende, seitlich

über kpl. Bodenkantung hochgezogen, umlaufend verschweißt

(Die Standzeit des Verschleißbodens ist abhängig von Kipphäufigkeit/Schüttmaterial)

Vorder- und Rückwand jeweils schräg, in Seitenwandhöhe (bündig für Rollplane)

Rückwand = Pendelwand mit versenkter Lagerung und autom.-mech. 2-Haken-Zentralverschluss

Hinten fixe Schüttgosse = durchgeh. Bodenblech

ROLLPLANE

Kunststoff-Rollplane inkl. Aluminium-Rohr samt Handkurbel, ohne Zollverschluss, linksseitig mit 3 Spanngurte sowie Spannschlösser auf Muldenunterseite, rechtsseitig waagrechte Planenbügel-Seilverschnürung, vorne und hinten Zick-Zack-Verschnürung,

Planenfabrikat nach Werkswahl, Planenfarbe nach Liefermöglichkeit

1 abnehmbare Querauflage und rechtsseitig Anschlagbügel für Rollplane

Arretierung für aufgerollte Plane in FR rechts

Halterung für Handkurbel an der Vorderwand

ELEKTROAUSSTATTUNG

24 Volt Beleuchtungseinrichtung gemäß EG-Richtlinien 76/756/EWG

2 Siebenkammer-Schlussleuchten

LED- Seitenmarkierungsleuchten

2 Positionsleuchten

2 Umrissleuchten

2 x 7-polige und 1 x 15-polige Steckdose

LACKIERUNG

Stahlgranulatreinigung, Zinkstaubgrundierung und Spritzlackierung mit

2-Komponenten-Nutzfahrzeug-Acryllacke (RAL- oder LKW-Standardfarbton)

Kunststoffteile und feuerverzinkte Teile unlackiert,

pulverbeschichtete An-/Einbauteile schwarz

Reflektierender Konturmarkierungsstreifen seitlich über ganze Länge und hinten umlaufende Konturmarkierung (standardmäßig seitl. weiß und hinten rot), nach ECE 48

ZUBEHÖR

Heckmarkierung nach ECE-Norm

ANBAUTEILE

Unterlegkeil(e) lt. Vorschrift

Lärmdämpfer = Gummiauflagen

Aluminium-Trapez-Unterfahrschutz klappbar, unlackiert

Kunststoff-Einzelrad-Kotflügel mit Spritzschutz lt. Vorschrift

Stahl-Stehpodest mit Aluminium-Sicherheitsrost, mit Schutzgeländer und Aufstieg, auf Fahrgestellrahmen

GEWICHTE

Gesamtzuggewicht (zul.) 38 t

Gesamtgewicht (techn.) 32 t

Achsaggregatlast (techn) 20 t

Sattellast (techn.) 12 t

Nutzlast ca. 25 - 26 t

Leergewicht ca. 4,4 t

Impressionen

2-Achs-Aluminium-Segmentmulden-Kippsattelanhänger - Radstand 1.810 mm

Achsen mit Radstand 1.810 mm

Schräge Vorderwand mit hartverchromtem, qualitativ hochwertigem Frontkippzylinder

OPTIONAL: Außenliegende Rückwand - dadurch ist ein höheres Ladevolumen gewährleistet

Aluminium-Verschleißboden im hinteren Bereich ca. 3.500 mm ab Schüttgossenende

Rückwand = Pendelwand mit versenkter Lagerung und autom.-mech. 2-Haken-Zentralverschluss

Aluminium-Trapez-Unterfahrschutz klappbar

Stabile und verwindungssteife Fahrgestellkonstruktion mit zusätzlichen Torsionsrohren

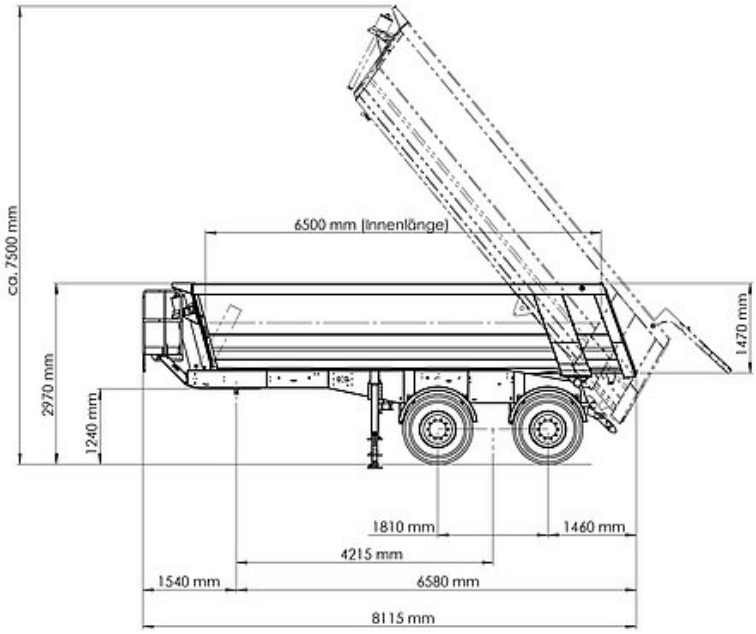
ca. 7500 mm
6500 mm (Innenlänge)
2970 mm
1240 mm
1470 mm
1810 mm
1460 mm
4215 mm
1540 mm
6580 mm
8115 mm